Schlauch-

2

Armaturen

Hose Fittings
Raccords
Raccordi per tubi

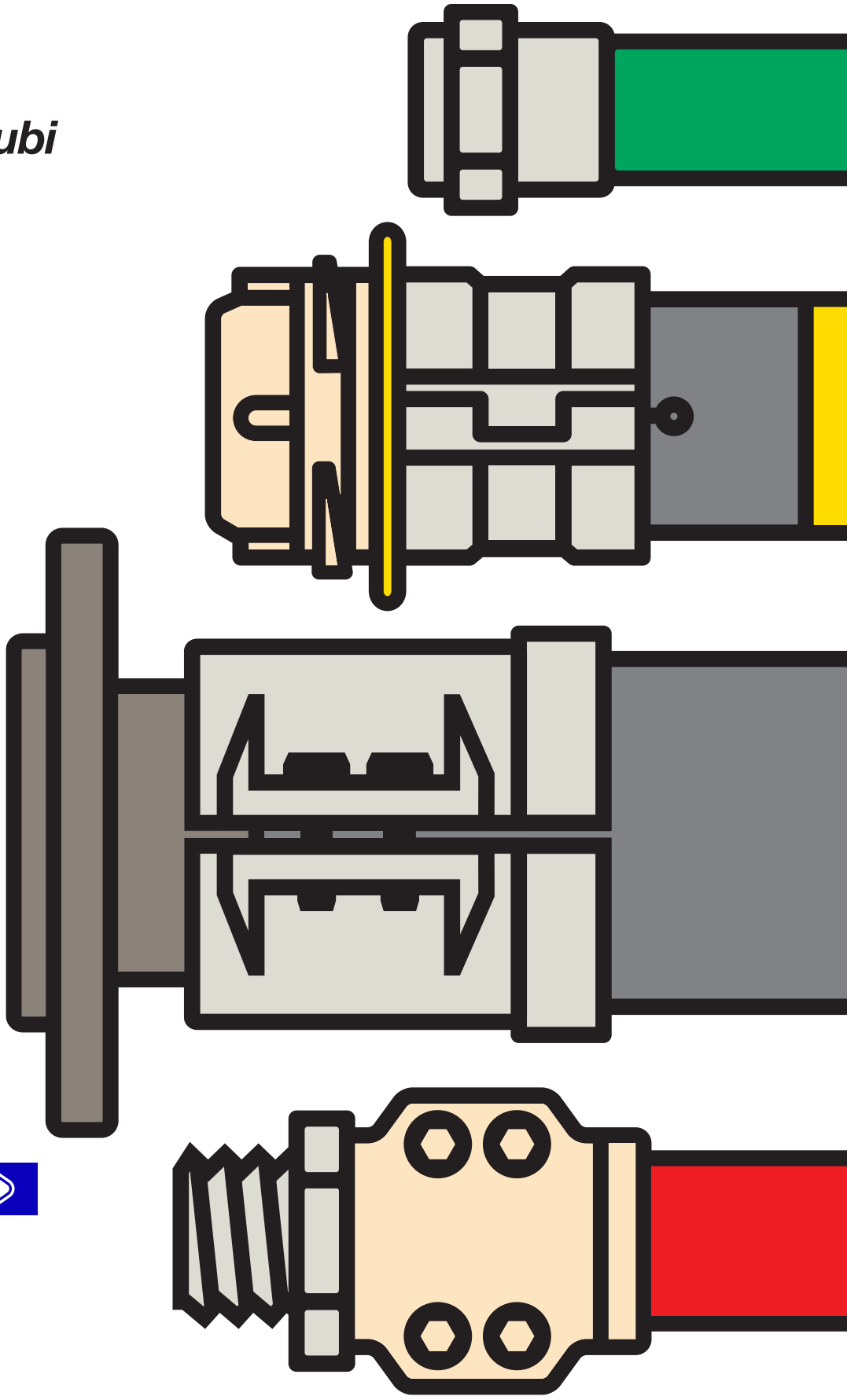

ELAFLEX

GE-WICHT *Weight Approx.* ≈ kg	FÜR SCHLAUCHGRÖSSE *For Hose Size* ID mm	ID in.	OD mm	GEWINDE ART + GRÖSSE *Thread Type + Size* IG		BESTELL-NUMMER *Part Number* Type
0,12	13	1/2"	22	G 1/2	(BSP)	M 13 – 1/2"
0,13				G 3/4	(BSP)	M 13 – 3/4"
0,14				G 1	(BSP)	M 13 – 1"
0,13	16	5/8"	26	G 5/8	(BSP)	M 16 – 5/8"
0,14				G 3/4	(BSP)	M 16 – 3/4"
0,15				G 1	(BSP)	M 16 – 1"
0,17				M 30 x 1,5	links *left*	M 16 – 30 LPG
0,14	19	3/4"	27	G 3/4	(BSP)	M 19 – 3/4" LC 1)
0,17				G 1	(BSP)	M 19 – 1" LC 1)
0,17	19	3/4"	31	G 3/4	(BSP)	M 19 – 3/4"
0,18				G 1	(BSP)	M 19 – 1"
0,20				M 30 x 1,5	links *left*	M 19 – 30 LPG
0,24				G 1 1/4	(BSP)	M 19 – 1 1/4"
0,28	25	1"	34	G 1	(BSP)	M 25 – 1" LC 1)
0,23	25	1"	37	G 1	(BSP)	M 25 – 1"
0,27				G 1 1/4	(BSP)	M 25 – 1 1/4"
0,29				G 1 1/2	(BSP)	M 25 – 1 1/2"
0,12	13	1/2"	22	G 1/2	(BSP)	M 13 – 1/2" cr
0,13				G 3/4	(BSP)	M 13 – 3/4" cr
0,14	16	5/8"	26	G 3/4	(BSP)	M 16 – 3/4" cr
0,15				G 1	(BSP)	M 16 – 1" cr
0,17	19	3/4"	31	G 3/4	(BSP)	M 19 – 3/4" cr
0,18				G 1	(BSP)	M 19 – 1" cr
0,20	21	7/8"	31	G 1	(BSP)	M 21 – 1" cr
0,23	25	1"	37	G 1	(BSP)	M 25 – 1" cr
0,27				G 1 1/4	(BSP)	M 25 – 1 1/4" cr
0,12	13	1/2"	22	G 1/2	(BSP)	M 13 – 1/2" SS
0,13				G 3/4	(BSP)	M 13 – 3/4" SS
0,13	16	5/8"	26	G 3/4	(BSP)	M 16 – 3/4" SS
0,14				G 1	(BSP)	M 16 – 1" SS
0,14				G 1	(BSP)	M 16 – 1" AdBlue 2)
0,17	19	3/4"	31	G 3/4	(BSP)	M 19 – 3/4" SS
0,18				G 1	(BSP)	M 19 – 1" SS
0,20	21	7/8"	31	G 1	(BSP)	(M 21 – 1" AdBlue) 2)
0,23	25	1"	37	G 1	(BSP)	M 25 – 1" SS
0,27				G 1 1/4	(BSP)	M 25 – 1 1/4" SS

1) für Schlauchtype LC-Mix, Seite 111 / *for hose type LC-Mix, page 111*

2) Stutzen SS, Mutter+Hülse Ms verchromt / *Hose tail SS, union nut + ferrule brass, chrome plated*

0,15	16	5/8"	26	G 3/4	(BSP)	M 16 – 3/4" NR
0,16				G 1	(BSP)	M 16 – 1" NR
0,09	19	3/4"	31	G 1	(BSP)	M 19 – 1" NR 3)
0,09	21	7/8"	31	G 1	(BSP)	M 21 – 1" NR
0,23	25	1"	37	G 1	(BSP)	M 25 – 1" NR
0,15	16	5/8"	26	G 3/4	(BSP)	M 16 – 3/4" NR cr 4)
0,16				G 1	(BSP)	M 16 – 1" NR cr 4)
0,09	19	3/4"	31	G 1	(BSP)	M 19 – 1" NR cr 3)
0,09	21	7/8"	31	G 1	(BSP)	M 21 – 1" NR cr 3)
0,23	25	1"	37	G 1	(BSP)	M 25 – 1" NR cr 4)

3) Stutzen + Hülse aus Alu, nicht verchromt / *Hose tail + ferrule of aluminium, not chrome plated*

4) Mutter + Hülse verchromt / *Union nut + ferrule chrome plated*

Mutterverschraubungen mit Schraubhülsen-Einband, geeignet zur Selbstmontage. Entsprechen DIN EN 14424 und Bundeswehrnorm VG 95951. Nenndruck bis 25 bar. Chem. Beständigkeit s. Seite 250.

Hose couplings (ferrule type) with union nut (female thread), suitable for self-assembly. Working pressure up to 25 bar. Meet EN 14424. Chemical resistance chart see page 250.

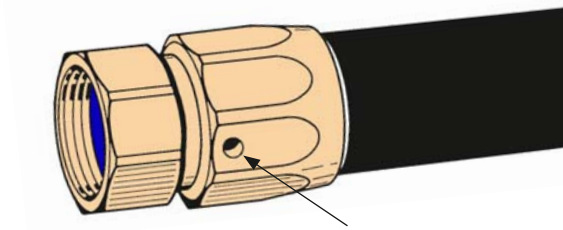

Kontrollfenster / *Control opening*

Schlauchstutzen, Hülse und Mutter aus Messing. Dichtung Polyurethan

Type M

Hose tail, union nut and ferrule of brass. Captive seal polyurethane

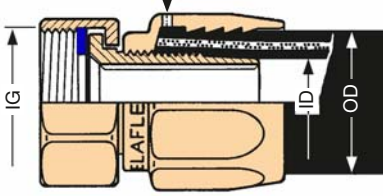

Ausführung wie Type M, jedoch Mutter und Hülse verchromt. Dichtung Polyurethan

Type M - cr

Same as Type M, but union nut and ferrule chrome plated. Captive seal polyurethane

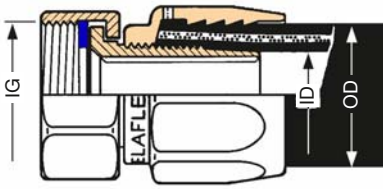

Schlauchstutzen aus 1.4571. Mutter aus 1.4571 (1.4408). Hülse aus Messing verchromt. Dichtung PTFE

Type M - SS

Hose tail of stainless steel 1.4571. Union nut of 1.4571 (1.4408). Ferrule brass, chrome plated. Captive seal PTFE

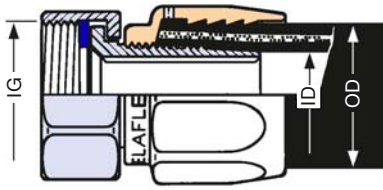

G = Gewinde nach DIN EN ISO 228
G = acc. to EN ISO 228 / BSP parallel

Werksmontierte Hülsen-Mutterverschraubungen, **nicht** demontierbar. Anschlussmaße entsprechend DIN EN 14424. Nenndruck 25 bar. Lieferung nur als komplette Schlauchleitung, da Spezialmaschine zur Montage erforderlich.

Schlauchstutzen, Mutter und Hülse Messing. Dichtung Polyurethan

Type M - NR

Hose tail, union nut and ferrule brass. Captive seal polyurethane

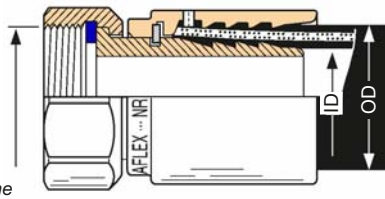

*Factory assembled hose couplings ferrule type with union nut (female thread), **non**-reattachable. Dimensions acc. EN 14424. Working pressure up to 25 bar. Only available as complete hose assembly because a special machine is needed.*

TECHNISCHE ÄNDERUNGEN VORBEHALTEN · NACHDRUCK UND KOPIEN NUR MIT UNSEREM EINVERSTÄNDNIS · *Specifications subject to change without notice · Copyright ELAFLEX*

Sonderausführungen + Zubehör · *Special Types + Accessories*

1

Ersatzdichtungen

für Mutterverschraubungen

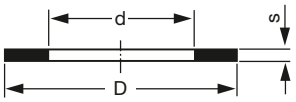

Spare Seals

for hose fittings with union nut

für *for*	D mm	d mm	s mm	Werkstoff *Material*	Bestellnummer *Part Number*
G ½"	20	13	2	Polyurethan/*polyurethane*	VD 20/13
				PTFE	TD 20/13
W 21,8 x 1/14" links	22	12	2	Polyurethan/*polyurethane*	VD 22/12
G ⅝"	23	16	2	Polyurethan/*polyurethane*	VD 23/16
G ¾"	26	19	2	Polyurethan/*polyurethane*	VD 26/19
				Thermopac	HBD 26/19
				PTFE	TD 26/19
ZV 201-4 M 30 x 1,5	30	21	2	Polyurethan/*polyurethane*	VD 30/21
G 1"	33	24	2	Polyurethan/*polyurethane*	VD 33/24
				Thermopac	HBD 33/24
				PTFE	TD 33/24
G 1¼"	42	28	2	Polyurethan/*polyurethane*	VD 42/28
				Thermopac	HBD 42/28
				PTFE	TD 42/28

2

Spezialdichtung **NYD** aus Polyamid, für **Vater**verschraubungen mit Gewindehinterdrehung.
Wird verwendet, wenn bei flachdichtenden Gewindeverbindungen auf der Mutterseite keine sichere Abdichtung erreicht werden kann.

D	d	G	Bestellnr. *Part No.*
34,8	28,5	¾"	NYD ¾"
42,5	35,0	1"	NYD 1"

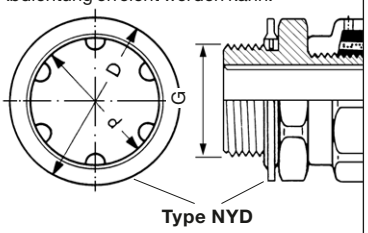

Type NYD

*Special washer **NYD** of polyamide, for **male** threaded fittings with recess. Can be used, if no safe tightness can be achieved on the female side with flat sealing thread connections. Not suitable for NPT thread.*

3

Sonderausführung für Schlauch LPG 10 für Flüssiggaswaagen, mit Schraubhülseneinband, ganz aus Messing, mit Mutter W 21,8 x 1/14" links mit Vulkollan-Dichtung VD 22/12.

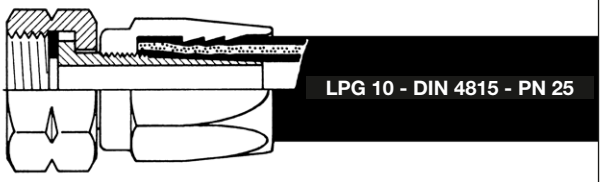

Special type for LP-gas hose LPG 10, with reusable fitting (ferrule type) of brass, with union nut with lefthand thread W 21,8 x 1/14" left and captive seal of polyurethane.

4

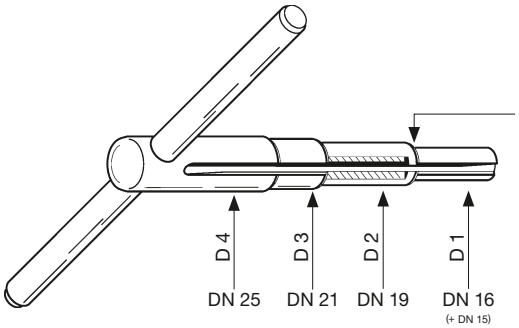

Widerhaken zum Herausziehen alter Presskonusstutzen ZV 201/203

Barb for disassembling of old 'presscone' hose fittings ZV 201/203

Steckschlüssel EW 15–25

Zur Montage von wiederverwendbaren Hülsenschlauch-verschraubungen DN 16 – DN 25. Aus Stahl, rostgeschützt.

D 1 mm	D 2 mm	D 3 mm	D 4 mm	Bestellnummer *Part Number*
f. DN 16	f. DN 19	f. DN 21	f. DN 25	EW 15–25

Box Spanner EW 15–25

For assemby of reusable hose fittings (ferrule type) DN 16–DN 25. Of steel, zink plated and chromated.

5

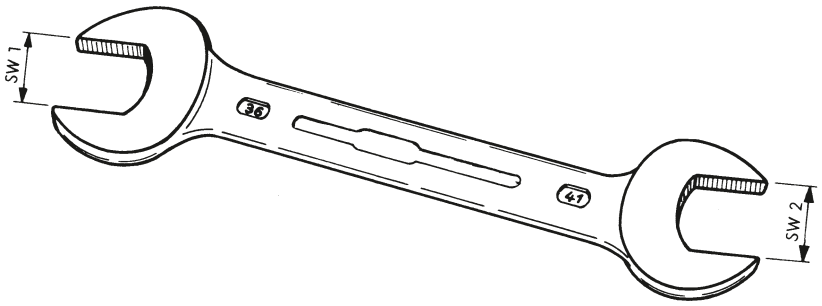

Doppelmaulschlüssel

aus Werkzeugstahl, für ZVA-Zapfventile und ELAFLEX-Schlauchverschraubungen

SW 1 mm	SW 2 mm	Bestellnummer *Part Number*
36	41	EW M 36/41
41	46	EW M 41/46

Double Head Wrench

of carbon steel. For 'ZVA' nozzles and hose couplings

GRUPPE 2 *Section*	GE-WICHT *Weight Approx.* ≈ kg	FÜR SCHLAUCHGRÖSSE *For Hose Size* ID mm	ID in.	OD mm	GEWINDE ART + GRÖSSE *Thread Type + Size* AG		BESTELL-NUMMER *Part Number* Type
	0,11	13	½"	22	G ½	(BSP)	V 13-½"
	0,12				½" NPT	(API)	V 13-½" NPT
	0,15	16	⅝"	26	G ¾	(BSP)	V 16-¾"
	0,16				¾" DIN EN 10226-1	(BSPT)	V 16-¾" BSPT
	0,16				¾" NPT	(API)	V 16-¾" NPT
	0,17				G 1	(BSP)	V 16-1"
	0,17				1" DIN EN 10226-1	(BSPT)	V 16-1" BSPT
	0,17				1" NPT	(API)	V 16-1" NPT
	0,17	19	¾"	31	G ¾	(BSP)	V 19-¾"
	0,17				¾" DIN EN 10226-1	(BSPT)	V 19-¾" BSPT
	0,17				¾" NPT	(API)	V 19-¾" NPT
	0,20				G 1	(BSP)	V 19-1"
	0,20				1" DIN EN 10226-1	(BSPT)	V 19-1" BSPT
	0,14	19	¾"	27	G ¾	(BSP)	V 19-¾" LC
	0,17				G 1	(BSP)	V 19-1" LC
	0,21	21	⅞"	31	G 1	(BSP)	V 21-1"
	0,24	25	1"	37	G 1	(BSP)	V 25-1"
	0,25				1" DIN EN 10226-1	(BSPT)	V 25-1" BSPT
	0,25				1" NPT	(API)	V 25-1" NPT
	0,30				G 1¼	(BSP)	V 25-1¼"
	0,22	25	1"	34	G 1	(BSP)	V 25-1" LC
	0,23				1" NPT	(API)	V 25-1" NPT LC
	0,36				G 1¼	(BSP)	V 25-1¼" LC
	0,15	16	⅝"	26	G ¾	(BSP)	V 16-¾" cr
	0,16				¾" DIN EN 10226-1	(BSPT)	V 16-¾" BSPT cr
	0,16				¾" NPT	(API)	V 16-¾" NPT cr
	0,17				G 1	(BSP)	V 16-1" cr
	0,17				1" DIN EN 10226-1	(BSPT)	V 16-1" BSPT cr
	0,17	19	¾"	31	G ¾	(BSP)	V 19-¾" cr
	0,17				¾" DIN EN 10226-1	(BSPT)	V 19-¾" BSPT cr
	0,17				¾" NPT	(API)	V 19-¾" NPT cr
	0,20				G 1	(BSP)	V 19-1" cr
	0,21				1" DIN EN 10226-1	(BSPT)	V 19-1" BSPT cr
	0,21	21	⅞"	31	G 1	(BSP)	V 21-1" cr
	0,24	25	1"	37	G 1	(BSP)	V 25-1" cr
	0,25				1" DIN EN 10226-1	(BSPT)	V 25-1" BSPT cr
	0,25				1" NPT	(API)	V 25-1" NPT cr
	0,11	13	½"	22	G ½	(BSP)	V 13-½" SS
	0,12				½" NPT	(API)	V 13-½" NPT SS
	0,14	16	⅝"	26	G ⅝	(BSP)	V 16-⅝" SS
	0,15				G ¾	(BSP)	V 16-¾" SS
	0,16				¾" NPT	(API)	V 16-¾" NPT SS
	0,17	19	¾"	31	G ¾	(BSP)	V 19-¾" SS
	0,17				¾" NPT	(API)	V 19-¾" NPT SS
	0,20				G 1	(BSP)	V 19-1" SS
	0,24	25	1"	37	G 1	(BSP)	V 25-1" SS
	0,25				1" NPT	(API)	V 25-1" NPT SS
	0,27				G 1¼	(BSP)	V 25-1¼" SS
	0,15	16	⅝"	26	G ¾	(BSP)	V 16-¾" NR
	0,16				¾" DIN EN 10226-1	(BSPT)	V 16-¾" BSPT NR
	0,17				G 1	(BSP)	V 16-1" NR
	0,24	25	1"	37	G 1	(BSP)	V 25-1" NR
	0,15	16	⅝"	26	G ¾	(BSP)	V 16-¾" NR cr
	0,16				¾" DIN EN 10226-1	(BSPT)	V 16-¾" BSPT NR cr
	0,17				G 1	(BSP)	V 16-1" NR cr
	0,24	25	1"	37	G 1	(BSP)	V 25-1" NR cr

ELAFLEX

Vaterverschraubungen mit Schraubhülsen - Einband, geeignet zur Selbstmontage. Entsprechen DIN EN 14424 und Bundeswehrnorm VG 95951. Nenndruck bis 25 bar. Chemische Beständigkeit siehe Seite 250.

Hose couplings (ferrule type) with male thread, suitable for self-assembly. Working pressure up to 25 bar. Meet EN 14424. Chemical resistance chart see page 250.

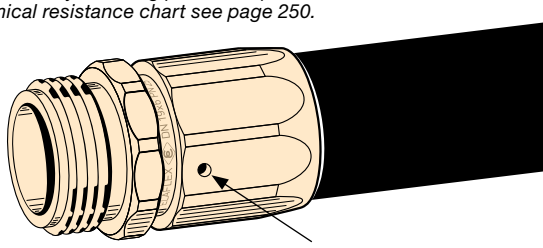

Kontrollfenster / *control opening*

Schlauchstutzen und Hülse: Messing blank gebeizt

Type V

Hose tail and ferrule of brass

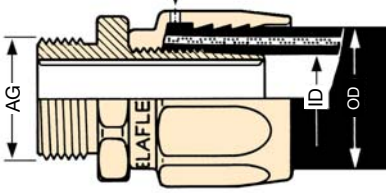

Schlauchstutzen und Hülse: Messing blank verchromt

Type V-cr

Hose tail and ferrule of brass, chrome plated

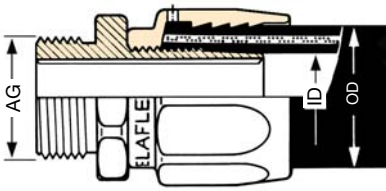

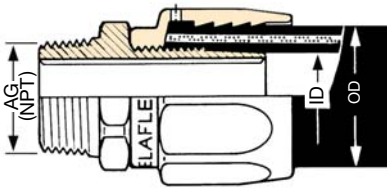

Schlauchstutzen aus Edelstahl 1.4571. Hülse aus Messing blank verchromt

Type V-SS

Hose tail with male thread of stainless steel 1.4571. Ferrule of brass, chrome plated

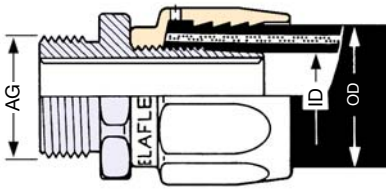

G = Gewinde nach DIN EN ISO 228
G = acc. to EN ISO 228/BSP parallel

Werksmontierte Hülsen-Vaterverschraubungen, nicht demontierbar.

Schlauchstutzen und Hülse Messing (cr: verchromt)

Type V-NR

Hose tail and ferrule of brass, (cr: chrome plated)

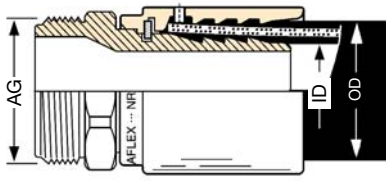

Factory assembled hose couplings (ferrule type), non-reattachable.

TECHNISCHE ÄNDERUNGEN VORBEHALTEN · NACHDRUCK UND KOPIEN NUR MIT UNSEREM EINVERSTÄNDNIS · *Specifications subject to change without notice · Copyright ELAFLEX*

Montage von Schraubhülsen-Einbindungen · *Assembly Instructions Ferrule Type*

1

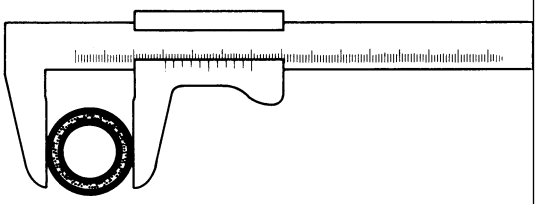

Als Voraussetzung für eine betriebssichere Montage muss der äußere Durchmesser des Schlauches dem umseitigen 'OD'-Maß entsprechen. Maximale Toleranz ± 0,5 mm

—

Before assembly please check whether the outer diameter of the hose conforms with the 'OD' measure listed overleaf. Maximum tolerance for safe assembly ± 0,5 mm

2

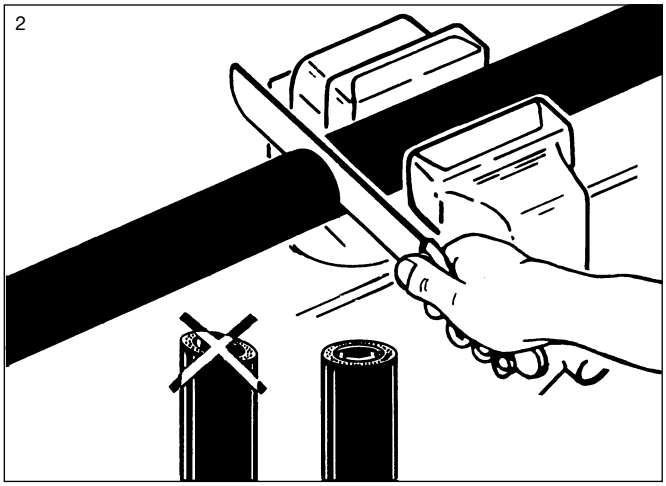

3

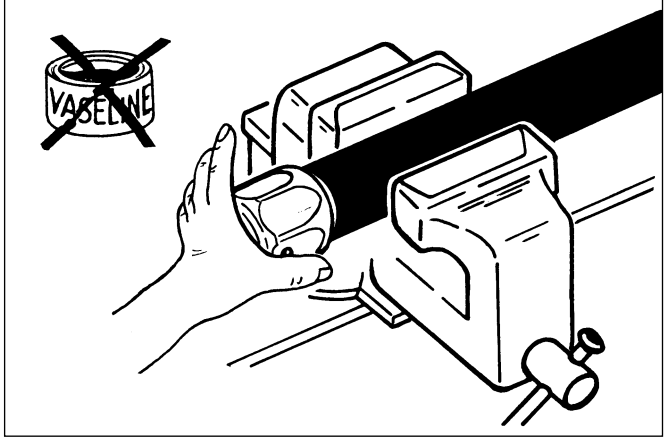

4

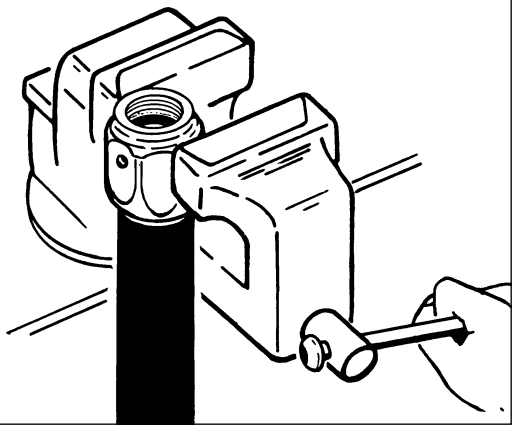

5

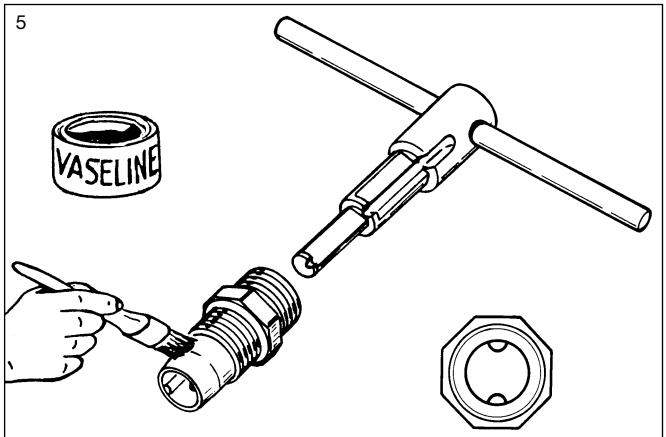

6

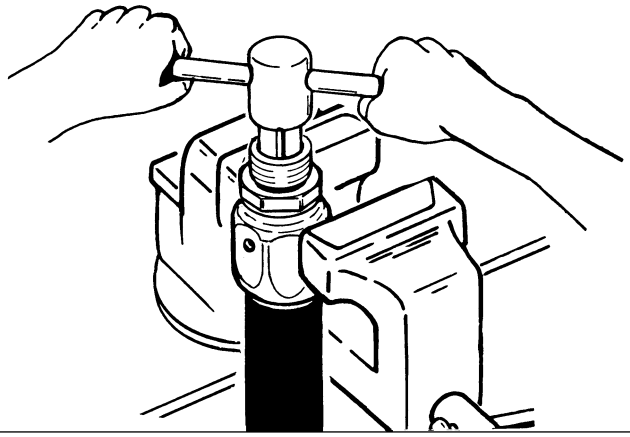

7

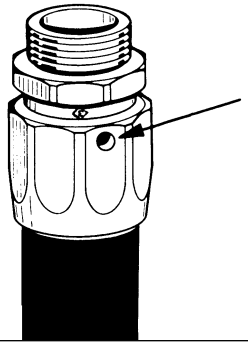

Nach Montage des Stutzens prüfen, ob das Schlauchende noch im Kontrollfenster zu sehen ist.

—

After assembly of the hose tail please check whether you can see the end of hose through the control opening.

8

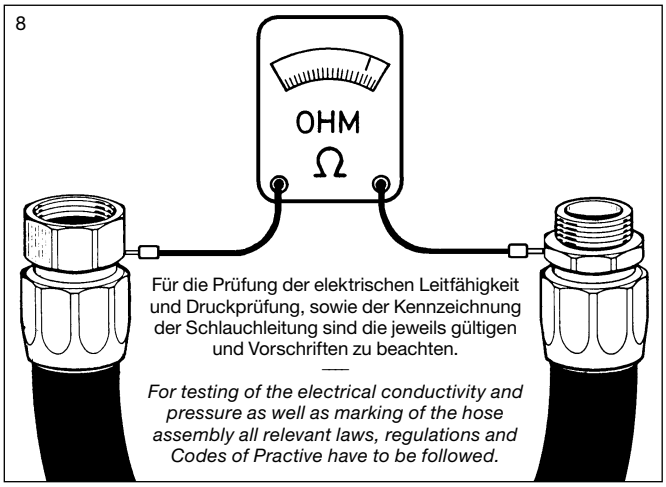

Für die Prüfung der elektrischen Leitfähigkeit und Druckprüfung, sowie der Kennzeichnung der Schlauchleitung sind die jeweils gültigen und Vorschriften zu beachten.

—

For testing of the electrical conductivity and pressure as well as marking of the hose assembly all relevant laws, regulations and Codes of Practive have to be followed.

AUSFÜHRUNG · MATERIALIEN ANWENDUNGSBEREICH *Application · Materials*	FÜR *For*	BESTELL-NUMMER *Part Number* Type
KNICKSCHUTZ KS aus kälteflexiblem Polyurethan. Wirkungsvoller Schutz zur Verstärkung des stark beanspruchten Bereiches direkt hinter der Armatur. **KS muss vor Montage der Schlauch-armaturen angebracht werden**. — ***ANTI-KINKING SLEEVE KS*** *of low temperature flexible polyurethane. Effective protection of the hose section near to the fittings which is subject to bending strain.* ***KS must be mounted prior to assembly of the hose fitting.***	Schläuche/*Hoses* DN 16 OD max. 26 Ø	KS 16 schwarz/*black* Sonderfarben auf Anfrage — *Special colours on request*
	Schläuche/*Hoses* DN 19 + DN 21 OD max. 31 Ø	KS 21 schwarz/*black* blau/*blue* Sonderfarben auf Anfrage — *Special colours on request*
SORTENTÜLLE CS aus kälteflexiblem Polyurethan. Langlebige und farbstabile Kennzeichnung zur Darstellung von Kraftstoffsorte oder Firmenfarbe. **CS** wird über den Knickschutz **KS** geschoben bis er sicher einrastet. **Er kann nachträglich montiert oder demontiert werden.** Eine Bedruckung mit Werbe- oder Warnhinweise ist möglich (siehe Rückseite). — ***COLOUR SLEEVE CS*** *of low temperature flexible polyurethane. Durable and colour stable identification for fuel grade or company colour.* ***CS*** *is pushed over the anti-kinking sleeve* ***KS*** *until it locks into place.* ***It can be retrofitted or disassembled.*** *An imprint with advertisement or warnings is possible (see overleaf).*	KS 16	CS 16 schwarz blau grün gelb rot orange Sonderfarben *black* *blue* *green* *yellow* *red* *orange* *special colours*
	KS 21	CS 21 schwarz blau grün gelb rot orange Sonderfarben *black* *blue* *green* *yellow* *red* *orange* *special colours*
KNICKSCHUTZTÜLLE FÜR FEDERMAST KTFM mit Längsschlitz, aus kälteflexiblem Polyurethan, dunkelgrau. Zur nachträglichen Montage geeignet. — ***ANTI-KINKING SLEEVE FOR SPRING MAST KTFM*** *with vertical slot, of cold flexible polyurethane (dark grey). Retrofitting possible.*	Schläuche/*Hoses* DN 16	KTFM 15

Type KS

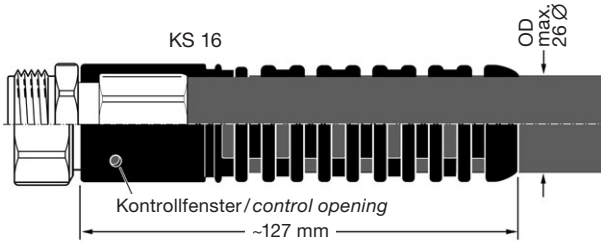

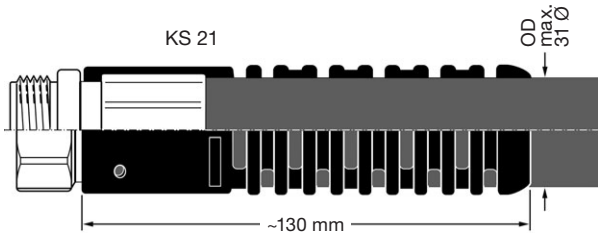

Type CS

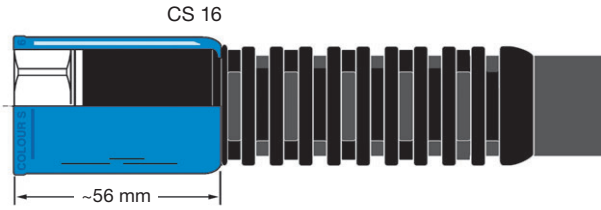

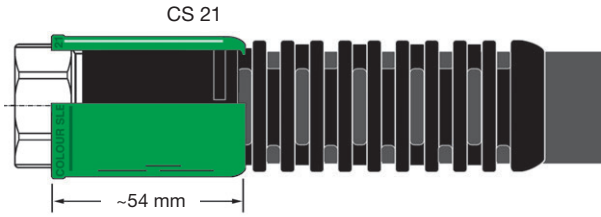

Type KTFM

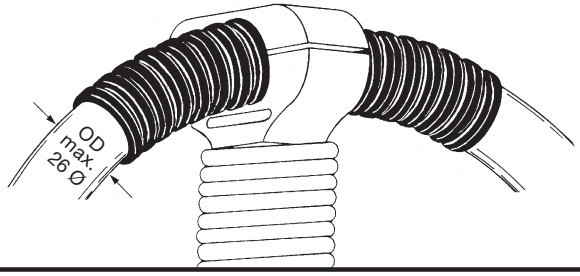

TECHNISCHE ÄNDERUNGEN VORBEHALTEN · NACHDRUCK UND KOPIEN NUR MIT UNSEREM EINVERSTÄNDNIS · *Specifications subject to change without notice · Copyright ELAFLEX*

Bedruckung von Sortentüllen

ELAFLEX Sortentüllen **Type CS** dienen zur Herausstellung von Kraftstoffsorte oder Firmenfarbe.

Für Verkaufswerbung oder wichtige Hinweise können die Sortentüllen zusätzlich mit einem kraftstoffbeständigem Aufdruck versehen werden, siehe untenstehende Beispiele.

Ein nachträgliches überziehen der Sortentülle über den Knickschutz KS ist möglich.

Imprint on Colour Sleeves

*ELAFLEX Colour Sleeves **type CS** provide a clear emphasis on product grade or company colour.*

It is possible to print advertisement or messages on the colour sleeves, see examples below. The imprint is fuel resistant.

The Colour Sleeve can be retrofitted over the existing anti-kinking sleeve KS.

Beispiele CS 16 / *examples CS 16*

Beispiele CS 21 / *examples CS 21*

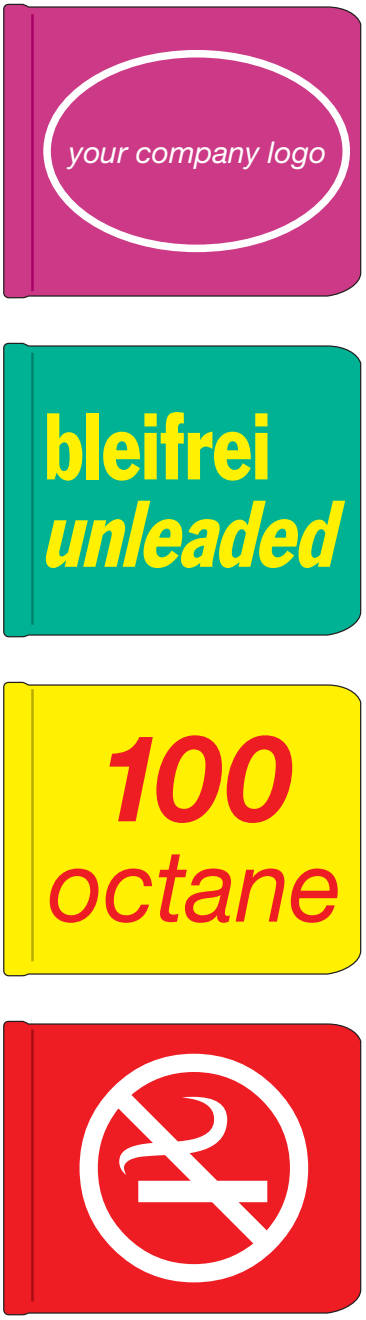

Für Ihren Auftrag benötigen wir:

- Type und Farbe der Sortentülle
- Motiv als EPS-Datei oder Reinzeichnung
- Bestellmenge (mindestens 250 Stück).

For your order we need:

- *Type and colour of Colour Sleeve*
- *Design as EPS file or reproducable drawing*
- *Order quantity (minimum 250 pcs.).*

GRUPPE 2 *Section*	GE-WICHT *Weight Approx.* ≈ kg	MUTTER FORM *Nut Style* Form	SCHLAUCH-GRÖSSE *Hose Size* ID mm	ID in.	OD mm	GEWINDE ART + GRÖSSE *Thread Type + Size* IG	BESTELL-NUMMER *Part Number* Type
	0,3	K	25	1"	36 – 38	G 1 (BSP)	MX 25-1"
	0,3	K				G 1¼ (BSP)	MX 25-1¼"
	0,3	K	32	1¼"	43 – 45	G 1¼ (BSP)	MX 32-1¼"
	0,4	NK				G 1½ (BSP)	MX 32-1½"
	0,5	R				G 2 (BSP)	MX 32-2"
	0,5	NK	38	1½"	50 – 52	G 1½ (BSP)	MX 38-1½"
	0,6	R				G 2 (BSP)	MX 38-2"
	0,7	R	40	–	53 – 55	G 2 (BSP)	MX 40-2" *)
	0,8	R	50	2"	63 – 67	G 2 (BSP)	MX 50-2"
	0,9	R				G 2½ (BSP)	MX 50-2½"
	1,2	R	63	2½"	78 – 81	G 2½ (BSP)	MX 63-2½"
	1,2	K				2½" NPSH parallel	MX 63-2½" NPSH
	1,5	R				G 3 (BSP)	MX 63-3"
	1,2	R	65	2½"	78 – 81	G 2½ (BSP)	(MX 65-2½")
	1,5	R				G 3 (BSP)	(MX 65-3")
	1,5	R	75	3"	89 – 92	G 3 (BSP)	MX 75-3"
	1,5	NK				3" NPSH parallel	MX 75-3" NPSH
	1,9	F				5½" DIN 26017	MX 75-5½" AI
	3,0	R	100	4"	115 – 118	G 4 (BSP)	MX 100-4"
	5,0	F				5½" DIN 26017	MX 100-5½"
	3,7	F				5½" DIN 26017	MX 100 5½" L
	2,0	F				5½" DIN 26017	MX 100-5½" AI

1) Andere Dichtungswerkstoffe, z. B. für heißes Wasser oder Lösungsmittel siehe Seite 228
Other materials for seals, e.g. for hot water and solvents, see page 228

	0,3	K	25	1"	36 – 38	G 1 (BSP)	MX 25-1" SS
	0,3	K				G 1¼ (BSP)	MX 25-1¼" SS
	0,4	K				G 1½ (BSP)	MX 25-1½" SS
	0,4	K	32	1¼"	43 – 45	G 1¼ (BSP)	MX 32-1¼" SS
	0,5	K				G 1½ (BSP)	MX 32-1½" SS
	0,5	NK				G 2 (BSP)	MX 32-2" SS
	0,5	K	38	1½"	50 – 52	G 1½ (BSP)	MX 38-1½" SS
	0,7	NK				G 2 (BSP)	MX 38-2" SS
	0,8	NK	50	2"	63 – 67	G 2 (BSP)	MX 50-2" SS
	0,9	N				G 2½ (BSP)	MX 50-2½" SS
	1,1	N	63	2½"	78 – 81	G 2½ (BSP)	MX 63-2½" SS
	1,4	N	75	3"	89 – 92	G 3 (BSP)	MX 75-3" SS
	3,0	N	100	4"	115 – 118	G 4 (BSP)	MX 100-4" SS
	5,0	F				5½" DIN 26017	MX 100-5½" SS

Mutterteil-Schlauchverschraubungen nach DIN EN 14420-5 mit wiederverwendbarem SPANNFIX-Sicherheitseinband aus gepresstem Aluminium. Arretierstifte und Scharnierstifte aus nichtrostendem Stahl. Nenndruck bis 25 bar. Chemische Beständigkeit siehe Seite 250.

Hose couplings with female thread to EN 14420-5 with re-usable SPANNFIX pinned safety clamps of hot stamped aluminium. Pins of stainless steel. Working pressure up to 25 bar. Chemical resistance chart see page 250.

Schlauchstutzen und Mutter aus Pressmessing. Flachdichtung VD aus Polyurethan[1)]

Hose tail and union nut of hot stamped brass. Captive seal VD of polyurethane[1)]

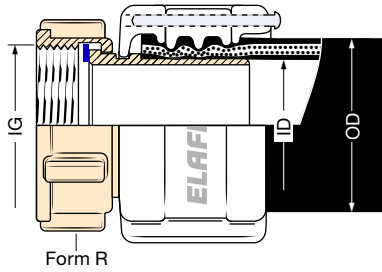

*) DN 40 nicht in DIN EN 14420-5
DN 40 not in EN 14420-5

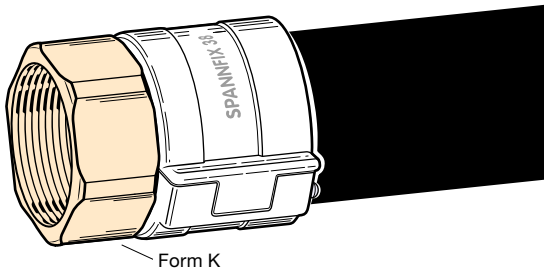

Alu-Type (PN 10):
Stutzen u. Mutter Aluminium. Dichtung Polyurethan

Hose tail and union nut aluminium. Captive seal of PU

L-Type (PN 10):
Stutzen Alu, Mutter Ms

Hose tail aluminium, union nut of brass

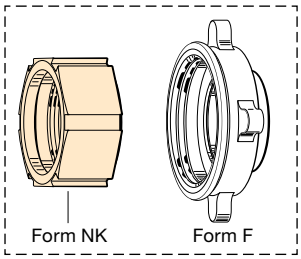

Schlauchstutzen aus 1.4571 (1.4408).
Mutter aus 1.4408, 1.4571 oder 1.4301. Dichtung PTFE

Hose tail of 1.4571/AISI 316 Ti (1.4408/AISI 316).
Union nut of 1.4408/AISI 316, 1.4571/AISI 316 Ti or 1.4301/AISI 304.
Seal of PTFE

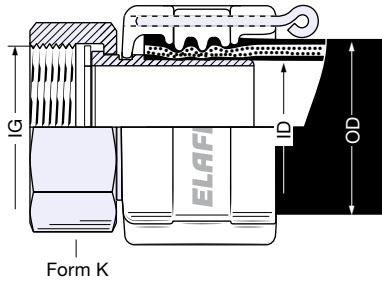

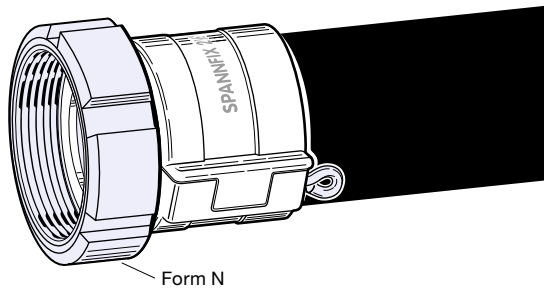

G = Gewinde nach DIN EN ISO 228, Maße siehe Seite 236
G = acc. to EN ISO 228/BSP parallel, measurements see page 236

Für die Flugzeugbetankung sind alle Messing-Schlauchverschraubungen auch in verzinnter Ausführung (Bestellnummer: ... **Sn**) lieferbar, siehe Information 7.07.

*For aircraft refuelling, all brass hose couplings are also available as tin plated version (order number: ... **Sn**). For further details see information 7.07.*

TECHNISCHE ÄNDERUNGEN VORBEHALTEN · NACHDRUCK UND KOPIEN NUR MIT UNSEREM EINVERSTÄNDNIS · *Specifications subject to change without notice · Copyright ELAFLEX*

Montage von SPANNFIX-Einbindungen

Die Montage der SPANNFIX-Sicherheitseinbindung läßt sich leicht und schnell mit Standardwerkzeug gemäß Abbildungen ausführen. Umseitig ist in der Spalte 'OD' angegeben, in welchem Maßbereich der Außendurchmesser des Schlauches bei eingeschobenem Stutzen liegen muss. SPANNFIX passt für alle ELAFLEX-Schläuche, die innerhalb der angegebenen Werte liegen. Auch Schläuche anderer Hersteller lassen sich mit SPANNFIX montieren, wenn Abmessungen und Ausführung den ELAFLEX-Schläuchen entsprechen. Der große Spannbereich ergibt sich daraus, dass SPANNFIX auf der Innenfläche hohe Rippen besitzt. Für die dickwandigeren Schläuche ist deshalb Raum vorhanden, in den das durch die Presskraft des Schraubstockes verdrängte Gummimaterial ausweichen kann.

Achtung: Für die Prüfung der elektrischen Leitfähigkeit und Druckprüfung, sowie der Kennzeichnung der Schlauchleitung sind die jeweils gültigen Vorschriften zu beachten. Für die Prüfung nach der Montage ist der Armierer verantwortlich.

Demontage: Hierfür gelten die abgebildeten Arbeitsabschnitte 3 – 6 in umgekehrter Reihenfolge. Ohne die Presskraft des Schraubstockes läßt sich der Arretierstift nicht herausziehen.

SPANNFIX NR (nicht demontierbar – siehe Seite 298)
Montage analog SPANNFIX. Der Arretierstift hat keine Öse, kann daher nach der Montage nicht mehr entfernt werden. Die Öffnung sollte nach der Montage verstemmt (verschlossen) werden.

Assembling SPANNFIX Safety Clamps

The assembly of SPANNFIX safety clamps is an easy operation and can be done quickly and safely with common tools, see pictures. Please observe the column 'OD' on the catalogue pages, showing the minimum and maximum outer diameter of the hose (with the hose tail fitted). SPANNFIX safety clamps can be assembled to all ELAFLEX hoses within the indicated hose diameters. They can also be used with other manufacturer's hoses that meet the same dimensional and construction standards. The SPANNFIX safety clamp has been designed to meet modern day demand for hoses of braided reinforcement and thin wall construction. Due to their design with high gripping rings on the inner side, SPANNFIX cover a large clamping range. This design is different from similar clamps that have smooth inner walls that can allow a hose to slip under pressure from the vice.

***Please note**: For testing of the electrical conductivity and pressure as well as marking of the hose assembly all relevant laws, regulations and Codes of Practive have to be followed. The assembler is responsible for testing of the hose assembly.*

***Disassembly**: Please see illustration 3 – 6 in reverse. Note the pin cannot be removed without using a vice.*

***SPANNFIX NR** (non reusable – see page 298)*
The locking pin does not have a head, therefore the pin can be driven into the locking rings and cannot be removed. It is recommended to 'burr' the hole after assembly. The assembly of the SPANNFIX NR safety clamp is the same as described previously.

1

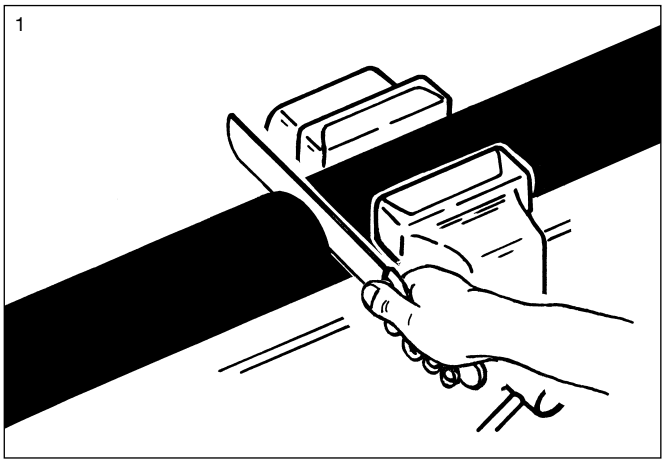

2

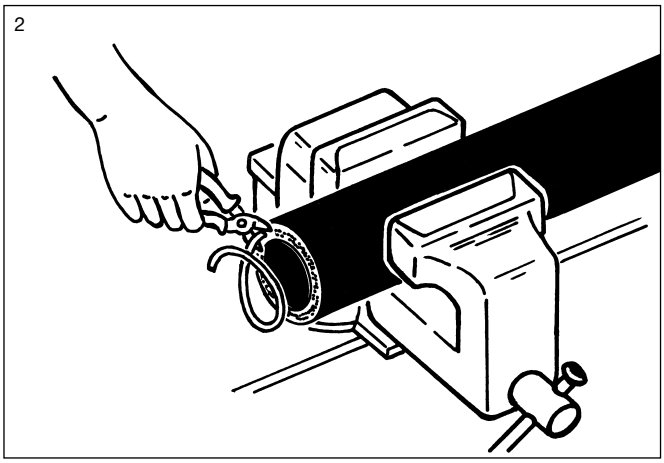

3

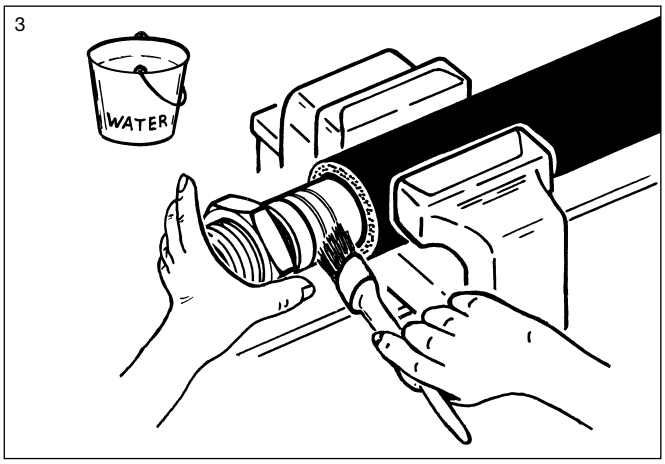

4

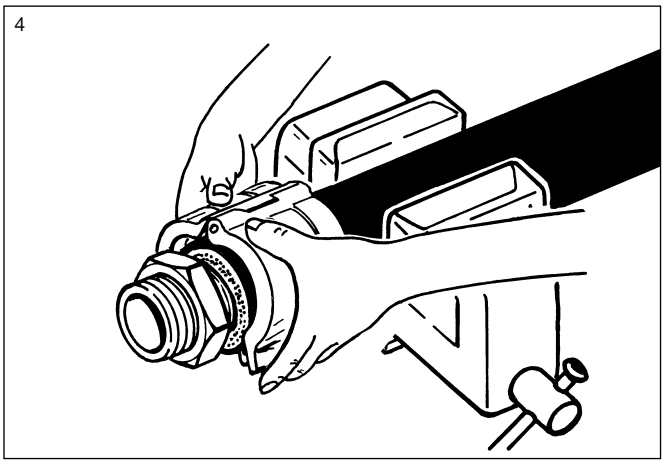

5

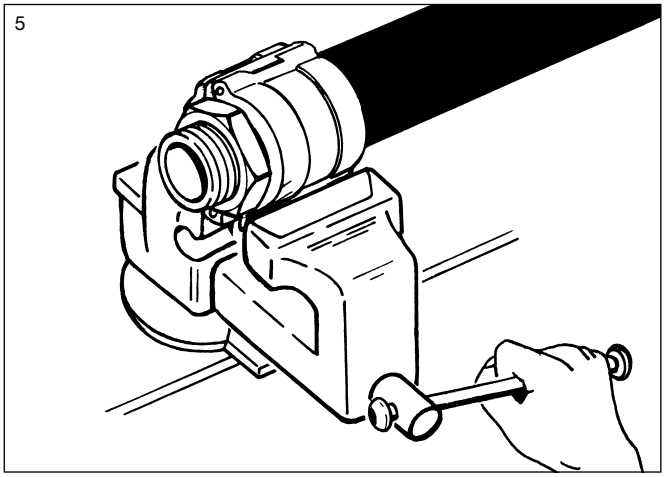

6

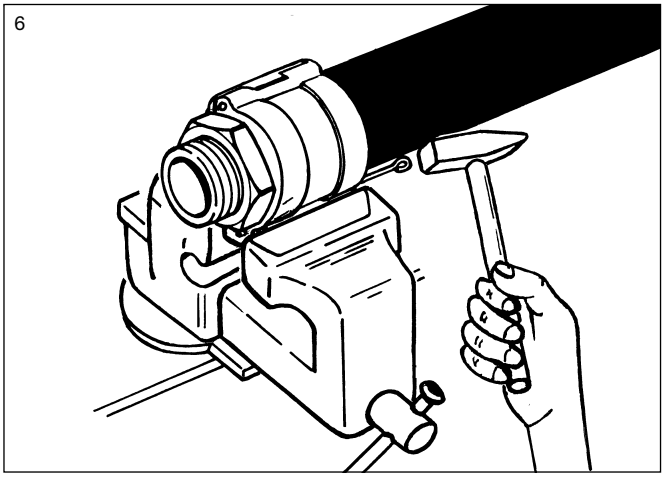

GRUPPE 2 Section	GE-WICHT Weight Approx. ≈ kg	BUND FORM Tail End Form	SCHLAUCH-GRÖSSE Hose Size ID mm	ID in.	OD mm	GEWINDE ART + GRÖSSE Thread Type + Size AG	BESTELL-NUMMER Part Number Type
	0,3	K	25	1"	36 – 38	G 1 (BSP)	VX 25-1"
	0,3	K				1" NPT (API)	VX 25-1" NPT
	0,3	K				G 1¼ (BSP)	VX 25-1¼"
	0,3	K	32	1¼"	43 – 45	G 1¼ (BSP)	VX 32-1¼"
	0,4	K				1¼" NPT (API)	VX 32-1¼" NPT
	0,4	K				G 1½ (BSP)	VX 32-1½"
	0,7	NK				G 2 (BSP)	VX 32-2"
	0,5	NK	38	1½"	50 – 52	G 1½ (BSP)	VX 38-1½"
	0,5	K				1½" NPT (API)	VX 38-1½" NPT
	0,6	NK				G 2 (BSP)	VX 38-2"
	0,6	K	40	-	53 – 56	G 2 (BSP)	VX 40-2" *)
	0,7	NK	50	2"	63 – 67	G 2 (BSP)	VX 50-2"
	0,7	NK				2" NPT (API)	VX 50-2" NPT
	0,8	NK				G 2½ (BSP)	VX 50-2½"
	1,2	NK	63	2½"	78 – 81	G 2½ (BSP)	VX 63-2½"
	1,3	NK				2½" NPT (API)	VX 63-2½" NPT
	1,3	NK				G 3 (API)	VX 63-3"
	1,2	NK	65	2½"	78 – 81	G 2½ (BSP)	(VX 65-2½")
	1,3	NK				G 3 (BSP)	(VX 65-3")
	1,3	N	75	3"	89 – 92	G 2½ (BSP)	VX 75-2½"
	1,3	NK				G 3 (BSP)	VX 75-3"
	1,6	NK				3" NPT (API)	VX 75-3" NPT
	2,7	NK	100	4"	115 – 118	G 4 (BSP)	VX 100-4"
	2,8	NK				4" NPT (API)	VX 100-4" NPT
	0,3	K	25	1"	36 – 38	G 1 (BSP)	VX 25-1" SS
	0,3	K				1" NPT (API)	VX 25-1" NPT SS
	0,4	K				G 1¼ (BSP)	VX 25-1¼" SS
	0,4	K	32	1¼"	43 – 45	G 1¼ (BSP)	VX 32-1¼" SS
	0,4	K				1¼" NPT (API)	VX 32-1¼" NPT SS
	0,4	K	38	1½"	50 – 52	G 1½ (BSP)	VX 38-1½" SS
	0,5	K				1½" NPT (API)	VX 38-1½" NPT SS
	0,5	NK				G 2 (BSP)	VX 38-2" SS
	0,5	NK	50	2"	63 – 67	G 2 (BSP)	VX 50-2" SS
	0,6	N				2" NPT (API)	VX 50-2" NPT SS
	0,8	N				G 2½ (BSP)	VX 50-2½" SS
	1,2	N	63	2½"	78 – 81	G 2½ (BSP)	VX 63-2½" SS
	1,3	N				2½" NPT (API)	VX 63-2½" NPT SS
	1,2	N				G 3 (BSP)	VX 63-3" SS
	1,0	NK	75	3"	89 – 92	G 3 (BSP)	VX 75-3" SS
	1,1	N				3" NPT (API)	VX 75-3" NPT SS
	2,5	NK	100	4"	115 – 118	G 4 (BSP)	VX 100-4" SS
	2,6	N				4" NPT (API)	VX 100-4" NPT SS

ELAFLEX

Vaterteil-Schlauchverschraubungen nach DIN EN 14420-5 mit wiederverwendbarem SPANNFIX-Sicherheitseinband aus gepresstem Alumimium. Arretierstifte und Schanierstifte aus nichtrostendem Stahl. Nenndruck bis 25 bar. Chemische Beständigkeit siehe Seite 250.

—

Hose couplings with male thread according to EN 14420-5 with re-usable SPANNFIX pinned safety clamps of hot stamped aluminium. Pins of stainless steel. Working pressure up to 25 bar. Chemical resistance chart see page 250.

Schlauchstutzen mit Außengewinde aus Pressmessing

—

Hose tail with male thread of hot stamped brass

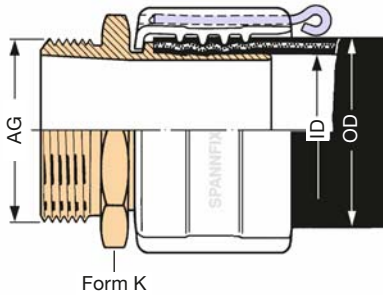

Form K

*) DN 40 nicht in DIN EN 14420-5
DN 40 not in EN 14420-5

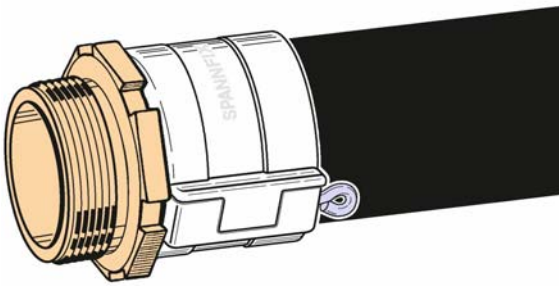

Form NK

Schlauchstutzen mit Außengewinde aus Edelstahl rostfrei 1.4571 (1.4408)

—

Hose tail with male thread of stainless steel 1.4571 (1.4408)

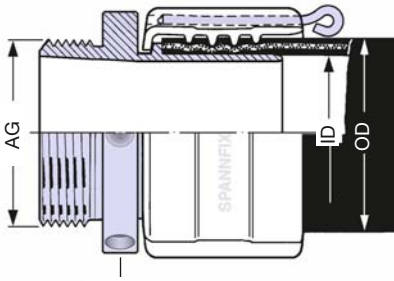

Form N

EDELSTAHL Rostfrei

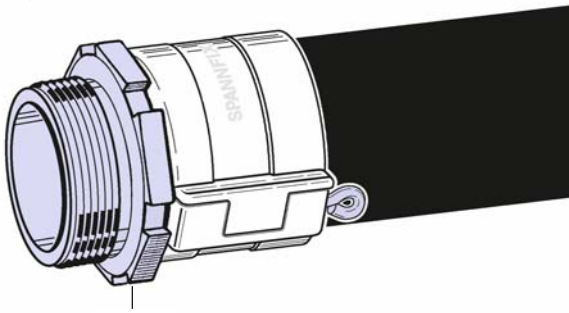

Form NK

G = Gewinde nach DIN EN ISO 228, Gewindemaße siehe Seite 236
G = acc. to EN ISO 228/BSP parallel, measurements see page 236

TECHNISCHE ÄNDERUNGEN VORBEHALTEN · NACHDRUCK UND KOPIEN NUR MIT UNSEREM EINVERSTÄNDNIS · *Specifications subject to change without notice · Copyright ELAFLEX*

Für die Flugzeugbetankung sind alle Messing-Schlauchverschraubungen auch in verzinnter Ausführung (Bestellnummer: ... **Sn**) lieferbar, siehe Rückseite und Information 7.07.

—

*For aircraft refuelling, all brass hose couplings are also available as tin plated version (order number: ... **Sn**). For further details see overleaf and information 7.07.*

Sonderausführungen · *Special Types*

1

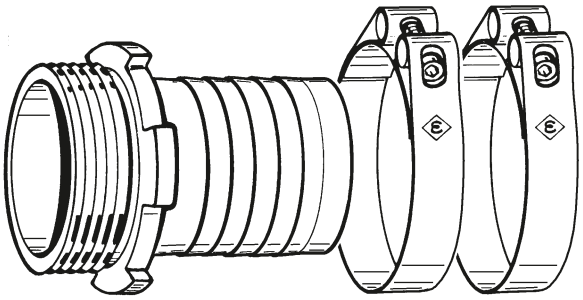

Preisgünstige Außengewinde-Schlauchstutzen mit Sägezahnprofil für **SK**-Schelleneinband. Lieferbare Typen: V 50 - 2" SK, V 75 - 3" SK. Nur für ungefährlichen Einsatz geeignet wie z.B. für Zement und Futtermittelschläuche ohne Spirale. **Nicht** zulässig für Flugzeugbetankungs-, Marine-, Dampf-, Heißbitumenschläuche, LPG-Schläuche sowie Durchleitung von gefährlichen Chemikalien. Max. Nenndruck 10 bar.

—

*Hose tail moderately priced with male thread and serrated profile for the attachment by **SK** clamps. Types: V 50 - 2" SK and V 75 - 3" SK. Only suitable for non dangerous application e.g. cement or feeding stuff hoses without steel helix. **Not** suitable for aviation, marine, steam, hot bitumen, LPG hoses and dangerous chemicals. Max. working pressure 10 bar.*

2

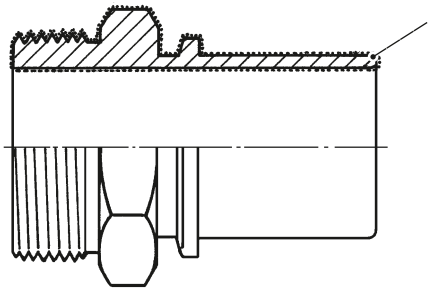

Schlauchstutzen aus Messing für SPANNFIX- oder SPANNLOC-Klemmen. Zusätzlich mit allseitigem Oberflächenschutz:

Ni = chemisch vernickelt (15 my Auflage) für Chemikalien

Sn = galvanisch verzinnt (12 – 18 my Auflage) für Flugzeugbetankungs- und Lebensmittelschläuche.

—

Brass hose tail for SPANNFIX or SPANNLOC safety clamps with additional surface protection:

Ni = *nickel-plated (15 my) for chemicals*

Sn = *tin-plated (12 – 18 my) for aviation hoses and food stuff hoses*

3

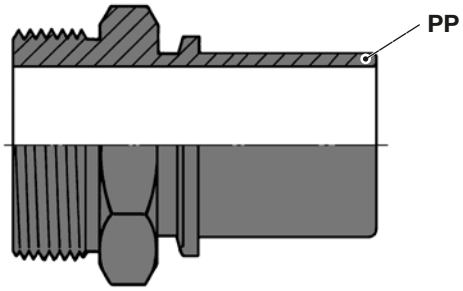

Schlauchstutzen aus Polypropylen für SPANNFIX-oder SPANNLOC-Klemmen, mit Außengewinde oder für Mutter. Verwendung vorzugsweise für Säuren, insbesondere Salzsäure (Übersicht Seite 250). **Polypropylen** ist ein thermoplastischer Werkstoff und daher mechanisch und thermisch bei weitem nicht so belastbar wie Metall. Max. Nenndruck 10 bar. In Zweifelsfällen mit genauen Angaben über Medium, Temperatur und Betriebsdruck zurückfragen. Lieferbar in allen Größen.

—

*Hose tails of polypropylene for SPANNFIX or SPANNLOC clamps, with male thread or for union nuts. Preferably used for acids, particularly hydrochloric acid (resistance chart see page 250). **Polypropylene** is a thermoplastic material and cannot be strained mechanically and themically the same way as metal. Max. working pressure 10 bar. In case of doubt please inquire with details about medium, temperature and pressure. Available in all sizes.*

4

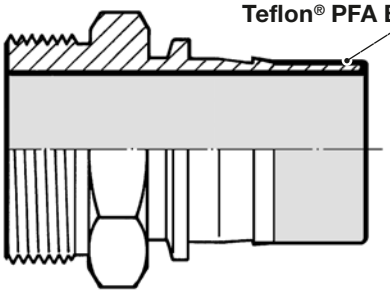

Schlauchstutzen aus rostfreiem Stahl 1.4408/1.4571 für SPANNFIX- oder SPANNLOC-Klemmen, jedoch zusätzlich **im produktberührtem Bereich mit Teflon® PFA beschichtet**. (entspricht den FDA-Anforderungen). Details siehe Information 5.03. Wird eingesetzt, wenn die chem. Beständigkeit von Edelstahl nicht mehr ausreicht, z.B. bei Salzsäure und Eisen-III-Chlorid.
Beständigkeitsübersicht siehe Seite 250.
Farbe der Beschichtung: rot. **Bestellnummer: ...SSE**.

—

***Hose tails** of stainless steel AISI 316 Ti/316 L for SPANNFIX or SPANNLOC clamps. Surface **in contact with the medium additionally coated with Teflon® PFA**. (corresponds to the FDA requirements). Details see Information 5.03. This type is used if stainless steel does not have a sufficient chemical resistance, i.e. for hydrochloric acid and iron-III-chloride. Resistance chart see page 250.*
*Colour of the coating: red. **Part Number: ...SSE**.*

5

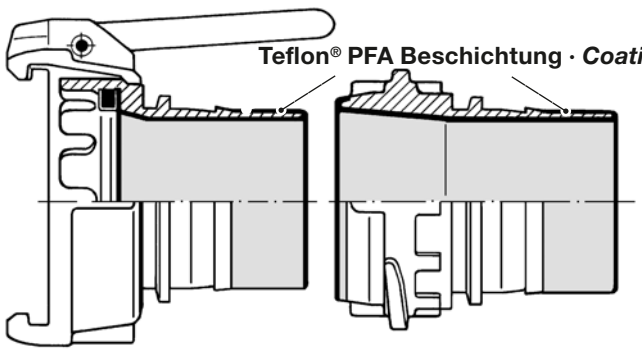

Tankwagen-Schlauchkupplungen Form MK oder VK mit Schlauchstutzen aus rostfreiem Stahl 1.4408 für SPANNFIX- oder SPANNLOC-Klemmen, jedoch zusätzlich **im produktberührtem Bereich mit Teflon® PFA beschichtet**. (entspricht den FDA-Anforderungen). Einsatzbereich und Beständigkeit wie unter Abb. 4 beschrieben.
Farbe der Beschichtung: rot. **Bestellnummer: ...SSE**.

—

*Tank truck couplings form MK or VK with hose tail of stainless steel AISI 316 Ti for SPANNFIX or SPANNLOC clamps. Surface **in contact with the medium additionally coated with Teflon® PFA**. (corresponds to the FDA requirements). Application and chemical resistance as described in picture 4.*
*Colour of coating: red. **Part Number: ...SSE**.*

TECHNISCHE ÄNDERUNGEN VORBEHALTEN · NACHDRUCK UND KOPIEN NUR MIT UNSEREM EINVERSTÄNDNIS · *Specifications subject to change without notice · Copyright ELAFLEX*

GRUPPE 2 *Section*	GE-WICHT *Weight Approx.* ≈ kg	MUTTER FORM *Nut Style* Form	SCHLAUCH-GRÖSSE *Hose Size* ID mm	ID in.	OD mm	GEWINDE ART + GRÖSSE *Thread Type + Size* IG	BESTELL-NUMMER *Part Number* Type
	0,5	K	13	½"	22 – 25	G ½ (BSP)	MC 13 – ½"
	0,5	K				G ¾ (BSP)	MC 13 – ¾"
	0,3	K	19	¾"	30 – 33	G ¾ (BSP)	MC 19 – ¾"
	0,3	K				G 1 (BSP)	MC 19 – 1"
	0,2	K	25	1"	36 – 39	G 1 (BSP)	MC 25 – 1"
	0,3	K				G 1¼ (BSP)	MC 25 – 1¼"
	0,3	K	32	1¼"	43 – 46	G 1¼ (BSP)	MC 32 – 1¼"
	0,4	NK				G 1½ (BSP)	MC 32 – 1½"
	0,5	NK	35	1⅜"	46 – 48	G 1½ (BSP)	MC 35 – 1½" *)
	0,6	R				G 2 (BSP)	MC 35 – 2" *)
	0,5	NK	38	1½"	50 – 53	G 1½ (BSP)	MC 38 – 1½"
	0,6	R				G 2 (BSP)	MC 38 – 2"
	0,7	R	40	-	53 – 56	G 2 (BSP)	MC 40 – 2" *)
	0,8	R	45	1¾"	58 – 61	G 2 (BSP)	MC 45 – 2" *)
	0,9	R	50	2"	63 – 67	G 2 (BSP)	MC 50 – 2"
	1,0	R				G 2½ (BSP)	MC 50 – 2½"
	1,3	R	63	2½"	78 – 82	G 2½ (BSP)	MC 63 – 2½"
	1,3	K				2 ½" NPSH parallel	MC 63 – 2½" NPSH
	1,6	R				G 3 (BSP)	MC 63 – 3"
	1,3	R	65	2½"	78 – 82	G 2½ (BSP)	(MC 65 – 2½")
	1,6	R				G 3 (BSP)	(MC 65 – 3")
	1,6	R	75	3"	89 – 94	G 3 (BSP)	MC 75 – 3"
	1,6	NK				3" NPSH parallel	MC 75 – 3" NPSH
	2,0	F				5½" DIN 26017	MC 75 – 5½" Alu
	3,6	R	100	4"	114 – 119	R 4 (BSP)	MC 100 – 4"
	5,6	F				5½" DIN 26017	MC 100 – 5½"
	4,3	F				5½" DIN 26017	MC 100 – 5½" L
	2,6	F				5½" DIN 26017	MC 100 – 5½" Alu
	3,1	R				5½" DIN 26017	RMC 100 – 5½" Alu

1) Andere Dichtungswerkstoffe, z. B. für heißes Wasser oder Lösungsmittel siehe Rückseite
Other materials for seals, e.g. for hot water and solvents, see overleaf

	0,2	K	13	½"	22 – 25	G ½ (BSP)	MC 13 – ½" SS
	0,2	K				G ¾ (BSP)	MC 13 – ¾" SS
	0,3	K	19	¾"	30 – 33	G ¾ (BSP)	MC 19 – ¾" SS
	0,3	K				G 1 (BSP)	MC 19 – 1" SS
	0,3	K	25	1"	36 – 39	G 1 (BSP)	MC 25 – 1" SS
	0,3	K				G 1¼ (BSP)	MC 25 – 1¼" SS
	0,3	K				G 1½ (BSP)	MC 25 – 1½" SS
	0,4	K	32	1¼"	43 – 46	G 1¼ (BSP)	MC 32 – 1¼" SS
	0,5	K				G 1½ (BSP)	MC 32 – 1½" SS
	0,4	NK				G 2 (BSP)	MC 32 – 2" SS
	0,7	K	38	1½"	50 – 53	G 1½ (BSP)	MC 38 – 1½" SS
	0,7	NK				G 2 (BSP)	MC 38 – 2" SS
	0,8	NK	50	2"	63 – 67	G 2 (BSP)	MC 50 – 2" SS
	1,0	N				G 2½ (BSP)	MC 50 – 2½" SS
	1,2	N	63	2½"	78 – 82	G 2½ (BSP)	MC 63 – 2½" SS
	1,5	NK	75	3"	89 – 92	G 3 (BSP)	MC 75 – 3" SS
	3,6	N	100	4"	114 – 119	G 4 (BSP)	MC 100 – 4" SS
	5,6	F				5½" DIN 26017	MC 100 – 5½" SS

ELAFLEX

Mutterteil-Schlauchverschraubungen n. DIN EN 14420-5 mit wiederverwendbaren SPANNLOC-Klemmbacken aus gepresstem Aluminium mit Schrauben und Muttern aus Stahl verzinkt und chromatiert. Nenndruck bis 25 bar. Chemische Beständigkeit siehe Seite 250.

Hose couplings with female thread to EN 14420-5 with re-usable Spannloc bolted clamps of hot stamped aluminium. Bolts and nuts steel, zinc plated and chromated. Working pressure up to 25 bar. Chemical resistance chart see page 250.

Schlauchstutzen und Mutter aus Pressmessing. Flachdichtung VD Polyurethan 1)

Hose tail and union nut of hot stamped brass. Captive seal VD polyurethane 1)

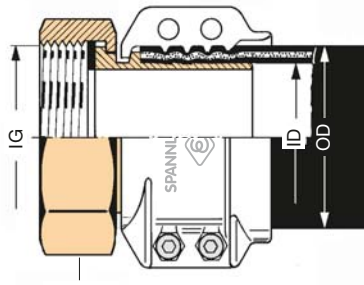

Form K

*) DN 35/40/45 nicht in DIN EN 14420-5
DN 35/40/45 not in EN 14420-5

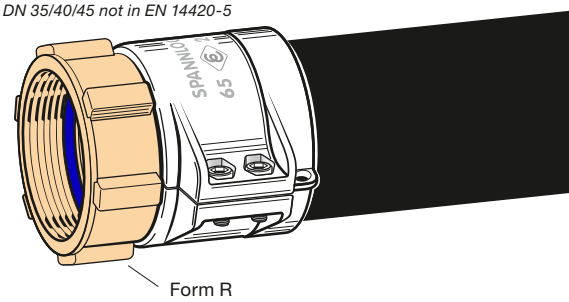

Form R

Alu-Type (PN 10):
Stutzen und Mutter aus Aluminium. Dichtung Polyurethan

Hose tail and union nut of aluminium. Captive seal of PU

L-Type (PN 10):
Stutzen Alu, Mutter Ms

hose tail aluminium, union nut of brass

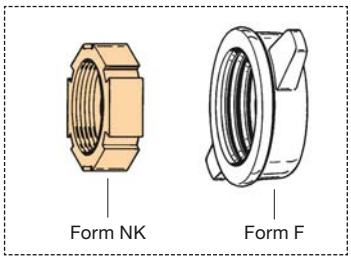
Form NK Form F

Schlauchstutzen aus 1.4571 (1.4408). Mutter aus 1.4408, 1.4571 oder 1.4301. Dichtung PTFE

Hose tail of 1.4571 (1.4408). Union nut of 1.4408, 1.4571 or 1.4301. Seal of PTFE

EDELSTAHL Rostfrei

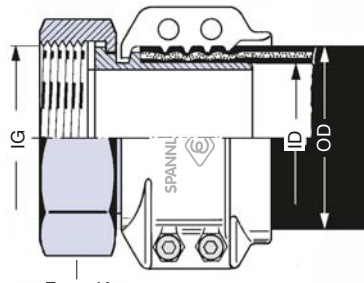

Form K

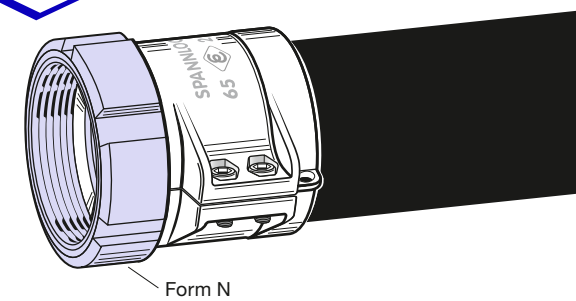

Form N

G = Gewinde nach DIN EN ISO 228, Maße siehe Seite 236
G = acc. to EN ISO 228/BSP parallel, measurements see page 236

Sonderausführungen · *Special Types*

1

Schlauchstutzen mit festem NPT-Innengewinde. Abdichtung mit Teflon-Dichtband. Der Schlauch muss bei der Montage um die eigene Achse gedreht werden. Lieferbar in allen Standardgrößen.
Bestellnummer: FSMC ... NPT.

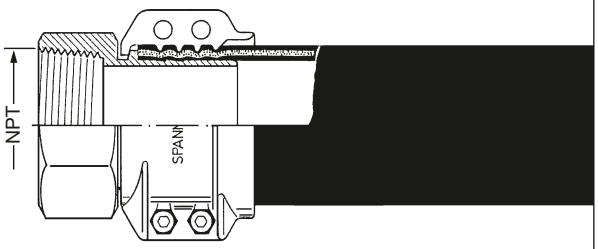

Hose tail with fixed female tapered thread (NPT). Sealing with PTFE tape. For assembling the hose must be axially turned. All standard sizes available.
Part Number: FSMC ... NPT.

2

Preisgünstige Mutterverschraubung für Billigschläuche. Schlauchstutzen mit Sägezähnen für SK-Schelleneinband. Lieferbar in allen Standardgrößen.
Bestellnummer: M ... SK.

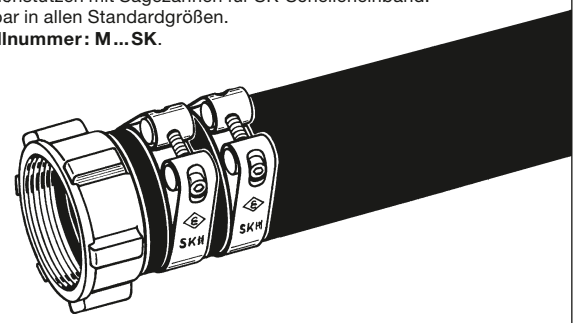

Moderately priced hose coupling with Union nut. Hose tail with serrations for SK-clamps. All standard sizes available.
Part Number: M ... SK.

3

'Marine'-Verschraubung nach VG 85281 aus Pressmessing für Schläuche 63 ID x 79 OD. Mit Rechtsgewinde M 80 x 3 für Treibstoffschläuche oder mit Linksgewinde W 82 x 1/6 links für Frischwasserschläuche.
Bestellnummer: MC 63 - M 80 x 3 oder MC 63 - W 82 x 1/6 L

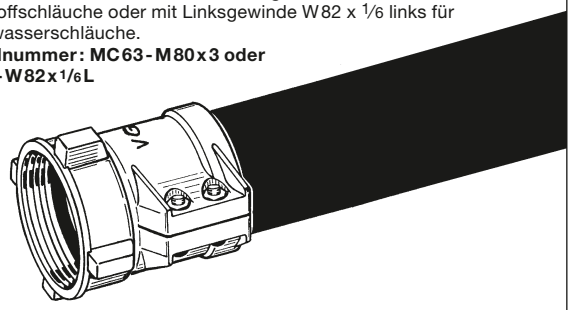

'Marine' hose coupling to VG 85281 of hot stamped brass for hoses 63 ID x 79 OD. With right-hand thread M 80 x 3 for fuelling hoses or left-hand thread W 82 x 1/6 left for portable water hoses.
Part Number: MC 63 - M 80 x 3 or MC 63 - W 82 x 1/6 L

4

Doppelnippel aus Pressmessing nach VG 85281 zur Verbindung von Marine-Verschraubungen. Lieferbar mit Rechtsgewinde M 80 x 3 oder Linksgewinde W 82 x 1/6 links.
Bestellnummer: DN-M 80 x 3 oder DN-W 82 L.

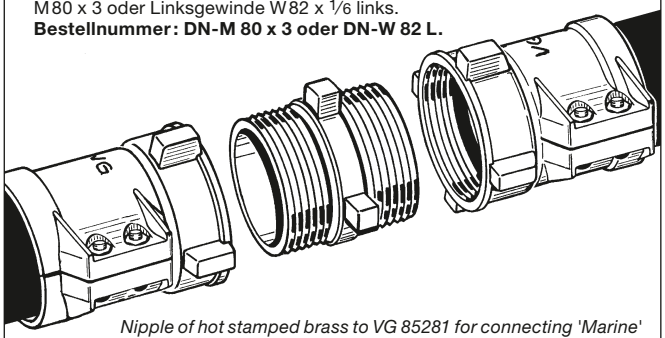

Nipple of hot stamped brass to VG 85281 for connecting 'Marine' hose couplings. Delivery with right-hand thread M 80 x 3 or left-hand thread W 82 x 1/6 left
Part Number: DN-M 80 x 3 or DN-W 82 L.

Ersatzdichtungen · *Spare Seals*

5

Dichtungen
für Mutterverschraubungen

Seals for hose couplings with union nut

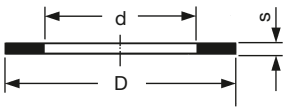

für *for*	D mm	d mm	s mm	Werkstoff *Material*	Bestellnummer *Part Number*
G 1/2	20	13	2	PU honigfarben / *amber*	VD 20/13
				Thermopac / *green*	HBD 20/13
G 5/8	23	16	2	PU honigfarben / *amber*	VD 23/16
G 3/4	26	19	2	PU blau / *blue*	VD 26/19
				Thermopac / *green*	HBD 26/19
				Teflon / PTFE	TD 26/19
M 30 x 1,5	30	21	2	PU honigfarben / *amber*	VD 30/21
G 1	33	24	2	PU blau / *blue*	VD 33/24
				Thermopac / *green*	HBD 33/24
				Viton / FKM	ViD 33/24
				EPDM / EPT	EPD 33/24
				Teflon / PTFE	TD 33/24
G 1 1/4	42	34	2	PU honigfarben / *amber*	VD 42/34
				Thermopac / *green*	HBD 42/34
				Viton / FKM	ViD 42/34
				EPDM / EPT	EPD 42/34
				Teflon / PTFE	TD 42/34
G 1 1/2	48	39	2	PU blau / *blue*	VD 48/39
				Thermopac / *green*	HBD 48/39
				Viton / FKM	ViD 48/39
				EPDM / EPT	EPD 48/39
				Teflon / PTFE	TD 48/39
G 1 3/4	54	44	2	PU honigfarben / *amber*	VD 54/44
G 2	60	49	2	PU blau / *blue*	VD 60/49
				Thermopac / *green*	HBD 60/49
				Viton / FKM	ViD 60/49
				EPDM / EPT	EPD 60/49
				Teflon / PTFE	TD 60/49
Haltermann	72	58	3	PU honigfarben / *amber*	VD 72/58
G 2 1/2	76	63	2,5	PU blau / *blue*	VD 76/63
				Thermopac / *green*	HBD 76/63
				Teflon / PTFE	TD 76/63
W 82 x 1/6	82	65	3	PU honigfarben / *amber*	VD 82/65
W 82 x 3	82	65	3	PU honigfarben / *amber*	VD 82/65
G 3	88	77	3	PU blau / *blue*	VD 88/77
				Thermopac / *green*	HBD 88/77
				Viton / FKM	ViD 88/77
				EPDM / EPT	EPD 88/77
				Teflon / PTFE	TD 88/77
G 4	114	100	4	PU blau / *blue*	VD 114/100
				Thermopac / *green*	HBD 114/100
				Viton / FKM	ViD 114/100
				EPDM / EPT	EPD 114/100
				Teflon / PTFE	TD 114/100
5 1/2" DIN 3799	140	102	3	PU honigfarben / *amber*	VD 140/102
				Thermopac / *green*	HBD 140/102
			6	NBR	PD 5 1/2
			3	Teflon / PTFE	TD 140/102

ELAFLEX

GE-WICHT *Weight Approx.* ≈ kg	BUND FORM *Tail End* Form	SCHLAUCH-GRÖSSE *Hose Size* ID mm	ID in.	OD mm	GEWINDE ART + GRÖSSE *Thread Type + Size* AG	BESTELL-NUMMER *Part Number* Type
0,4	K	13	½"	22 – 25	G ½ (BSP)	VC 13-½"
0,4	K				½" NPT (API)	VC 13-½" NPT
0,3	K	19	¾"	30 – 33	G ¾ (BSP)	VC 19-¾
0,3	K				¾" NPT (API)	VC 19-¾" NPT
0,3	K				G 1 (BSP)	VC 19 G 1"
0,3	K	25	1"	36 – 39	G 1 (BSP)	VC 25-1"
0,3	K				1" NPT (API)	VC 25-1" NPT
0,4	K				G 1¼ (BSP)	VC 25-1¼"
0,4	K	32	1¼"	43 – 46	G 1¼ (BSP)	VC 32-1¼"
0,5	K				1¼" NPT (API)	VC 32-1¼" NPT
0,5	K				G 1½ (BSP)	VC 32-1½"
0,5	NK	38	1½"	50 – 53	G 1½ (BSP)	VC 38-1½"
0,5	K				1½" NPT (API)	VC 38-1½" NPT
0,5	NK				G 2 (BSP)	VC 38-2"
0,6	K	40	–	53 – 56	G 2 (BSP)	VC 40-2"
0,9	K	45	1¾"	58 – 61	G 2 (BSP)	VC 45-2"
0,8	NK	50	2"	63 – 67	G 2 (BSP)	VC 50-2"
0,8	NK				2" NPT (API)	VC 50-2" NPT
0,9	NK				G 2½ (BSP)	VC 50-2½"
1,3	NK	63	2½"	78 – 82	G 2½ (BSP)	VC 63-2½"
1,4	NK				2½" NPT (API)	VC 63-2½" NPT
1,4	NK				G 3 (BSP)	VC 63-3"
1,3	NK	65	–	78 – 82	G 2½ (BSP)	(VC 65-2½")
1,4	NK				G 3 (BSP)	(VC 65- 3")
1,4	NK	75	3"	89 – 94	G 2½ (BSP)	VC 75-2½"
1,4	NK				G 3 (BSP)	VC 75-3"
1,7	NK				3" NPT (API)	VC 75-3" NPT
1,4	NK	80	–	94 – 97	G 3 (BSP)	(VC 80-3")
3,3	NK	100	4"	114 – 119	G 4 (BSP)	VC 100-4"
3,4	NK				4" NPT (API)	VC 100-4" NPT
0,2	K	13	½"	22 – 25	G ½ (BSP)	VC 13-½" SS
0,3	K	19	¾"	30 – 33	G ¾ (BSP)	VC 19-¾" SS
0,3	K				¾" NPT (API)	VC 19-¾" NPT SS
0,3	K				G 1 (BSP)	VC 19-1" SS
0,3	K	25	1"	36 – 39	G 1 (BSP)	VC 25-1" SS
0,3	K				1" NPT (API)	VC 25-1" NPT SS
0,4	K				G 1¼ (BSP)	VC 25-1¼" SS
0,4	K	32	1¼"	43 – 46	G 1¼ (BSP)	VC 32-1¼" SS
0,5	K				1¼" NPT (API)	VC 32-1¼" NPT SS
0,5	K	38	1½"	50 – 53	G 1½ (BSP)	VC 38-1½" SS
0,5	K				1½" NPT (API)	VC 38-1½" NPT SS
0,5	N				G 2 (BSP)	VC 38-2" SS
0,8	NK	50	2"	63 – 67	G 2 (BSP)	VC 50-2" SS
0,9	N				2" NPT (API)	VC 50-2" NPT SS
1,0	N	63	2½"	78 – 82	G 2½ (BSP)	VC 63-2½" SS
1,2	N				2½" NPT (API)	VC 63-2½" NPT SS
1,3	N				G 3 (BSP)	VC 63-3" SS
1,4	NK	75	3"	89 – 94	G 3 (BSP)	VC 75-3" SS
1,9	N				3" NPT (API)	VC 75-3" NPT SS
3,3	NK	100	4"	114 – 119	G 4 (BSP)	VC 100-4" SS
3,3	N				4" NPT (API)	VC 100-4" NPT SS

Vaterteil-Schlauchverschraubungen nach DIN EN 14420-5 mit wiederverwendbaren SPANNLOC-Klemmbacken aus gepresstem Aluminium mit Schrauben und Muttern aus Stahl verzinkt und chromatiert. Nenndruck bis 25 bar. Chemische Beständigkeit siehe Seite 250.

Hose couplings with male thread acc. EN 14420-5 with reusable SPANNLOC bolted clamps of hot stamped aluminium. Bolts and nuts of steel zinc plated and chromated. Working pressure up to 25 bar. Chemical resistance chart see page 250.

Schlauchstutzen mit Außengewinde aus Pressmessing

Hose tail with male thread of hot stamped brass

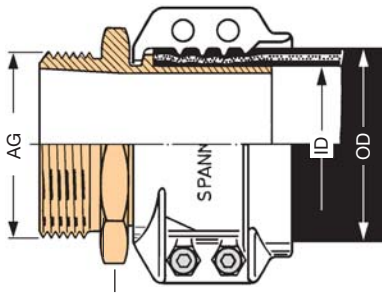

Form K

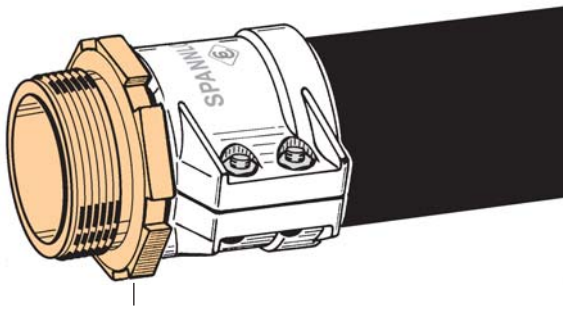

Form NK

Schlauchstutzen mit Außengewinde aus Edelstahl rostfrei 1.4571 (1.4408)

Hose tail with male thread of stainless steel 1.4571 (1.4408)

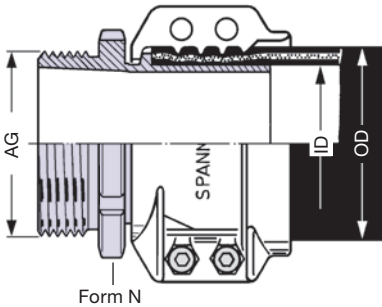

Form N

EDELSTAHL Rost frei

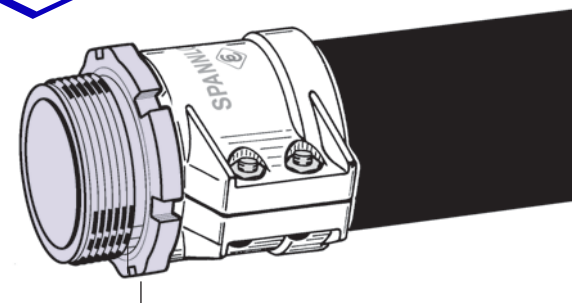

Form NK

G = Gewinde nach DIN EN ISO 228, Gewindemaße siehe Seite 236
G = acc. to EN ISO 228/BSP parallel, measurements see page 236

Für die Flugzeugbetankung sind alle Messing-Schlauchverschraubungen auch in verzinnter Ausführung (Bestellnummer: ... **sn**) lieferbar, siehe Information 7.07.

*For aircraft refuelling, all brass hose couplings are also available as tin plated version (order number: ... **sn**). For further details see information 7.07.*

SPANNLOC-Vaterverschraubungen VC

MALE HOSE COUPLINGS WITH SPANNLOC CLAMPS

TECHNISCHE ÄNDERUNGEN VORBEHALTEN · NACHDRUCK UND KOPIEN NUR MIT UNSEREM EINVERSTÄNDNIS · *Specifications subject to change without notice · Copyright ELAFLEX*

1985
Revision 9.2013

Montage von SPANNLOC-Klemmbacken · *Assembly of SPANNLOC-Bolted Clamps*

1

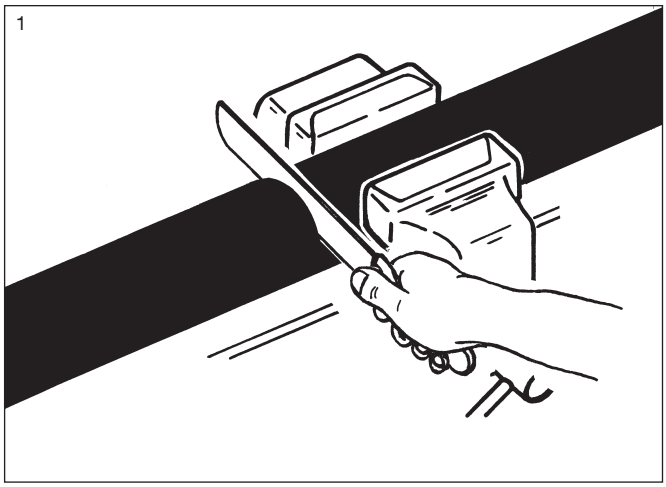

2

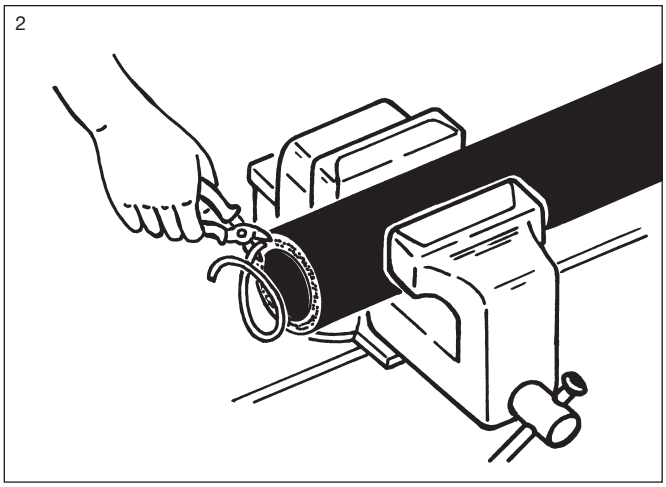

3

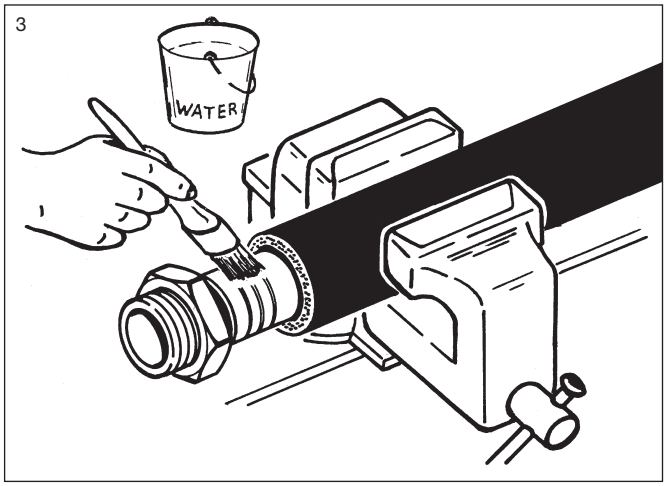

4

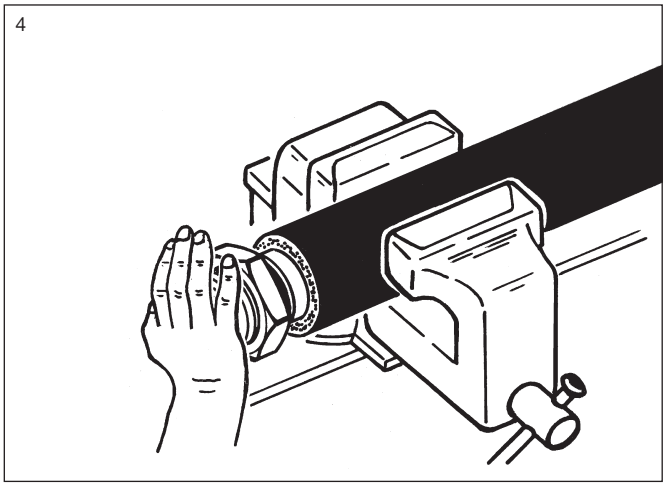

5

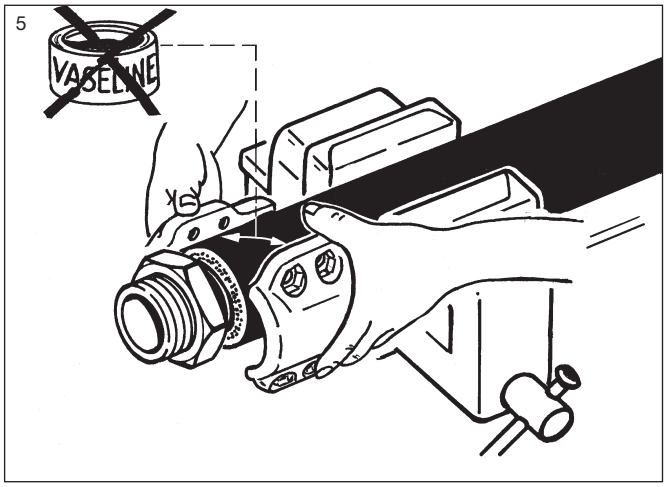

6

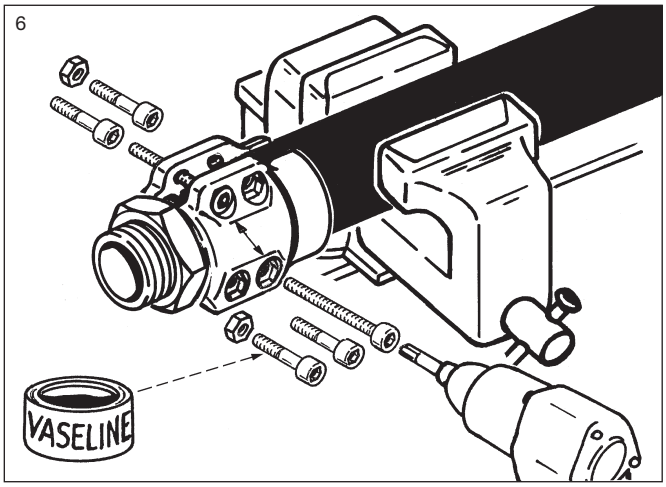

7

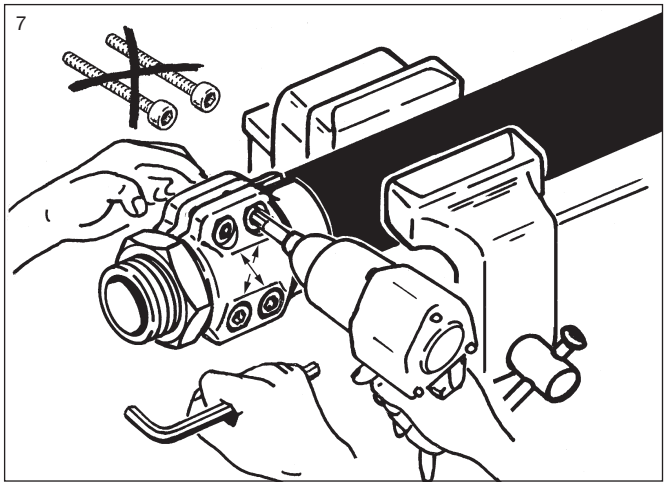

8

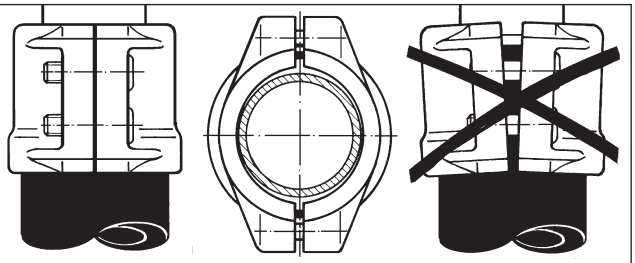

Nach Entfernung der längeren Montagehilfsschrauben werden die SPANNLOC-Schrauben überkreuz fest angezogen. Ein verbleibender Abstand zwischen den Klemmbacken muss parallel und an beiden Seiten gleich groß sein.

After the disassembling of the long auxiliary screws firmly tighten the Spannloc screws crosswise. A remaining space between the clamps should be parallel.

GE-WICHT Weight Approx. ≈ kg	GEWINDE ART + GRÖSSE Thread Type + Size Form	FÜR SCHLAUCHGRÖSSE For Hose Size ID mm	ID in.	OD mm	SPANN-KLEMMEN Span Clamps Form	BESTELL-NUMMER Part Number Type
0,5 0,5	Rd 52 x 1/6" (48,2 mm ≥)	25	1"	36 – 38 36 – 39	Spannfix Spannloc	RMX 25 SS RMC 25 SS
0,7 0,7	Rd 58 x 1/6" (54,2 mm ≥)	32	1¼"	43 – 45 43 – 46	Spannfix Spannloc	RMX 32 SS RMC 32 SS
0,8 0,8	Rd 65 x 1/6" (61,2 mm ≥)	38	1½"	50 – 52 50 – 53	Spannfix Spannloc	RMX 38 SS RMC 38 SS
1,1 1,2	Rd 78 x 1/6" (74,2 mm ≥)	50	2"	63 – 67 63 – 67	Spannfix Spannloc	RMX 50 SS RMC 50 SS
1,9 2,0	Rd 95 x 1/6" (91,2 mm ≥)	63	2½"	78 – 81 78 – 82	Spannfix Spannloc	RMX 63 SS RMC 63 SS
2,6 2,7	Rd 110 x 1/4" (104,3 mm ≥)	75	3"	89 – 92 89 – 94	Spannfix Spannloc	RMX 75 SS RMC 75 SS
3,8 4,4	Rd 130 x 1/4" (124,3 mm ≥)	100	4"	115 – 118 114 – 119	Spannfix Spannloc	RMX 100 SS RMC 100 SS

Schlauchverschraubungen mit Rundgewinde nach DIN 11851 für Lebensmittel. Mit Spannfix- oder Spannloc-Sicherheitseinband aus Pressaluminium. Betriebsdruck bis 16 bar.

Hose couplings with special thread to DIN 11851 for foodstuffs. With Spannfix or Spannloc safety clamps of hot stamped aluminium. Working pressure up to 16 bar.

Schlauchstutzen aus Edelstahl 1.4301 (1.4571), Mutter aus 1.4301 (1.4307)

Form RM

Hose tail and nut of stainless steel

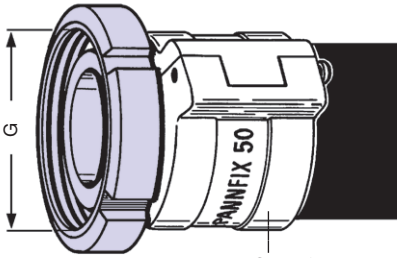

Form Spannfix

alternativ auch chem. vernickelt
alternatively also nickel plated

EDELSTAHL Rostfrei

GE-WICHT Weight Approx. ≈ kg	GEWINDE ART + GRÖSSE Thread Type + Size Form	FÜR SCHLAUCHGRÖSSE For Hose Size ID mm	ID in.	OD mm	SPANN-KLEMMEN Span Clamps Form	BESTELL-NUMMER Part Number Type
0,3 0,3	Rd 52 x 1/6" (52 mm ≥)	25	1"	36 – 38 36 – 39	Spannfix Spannloc	RVX 25 SS RVC 25 SS
0,4 0,4	Rd 58 x 1/6" (58 mm ≥)	32	1¼"	43 – 45 43 – 46	Spannfix Spannloc	RVX 32 SS RVC 32 SS
0,5 0,5	Rd 65 x 1/6" (65 mm ≥)	38	1½"	50 – 52 50 – 53	Spannfix Spannloc	RVX 38 SS RVC 38 SS
0,6 0,7	Rd 78 x 1/6" (78 mm ≥)	50	2"	63 – 67 63 – 67	Spannfix Spannloc	RVX 50 SS RVC 50 SS
1,1 1,2	Rd 95 x 1/6" (95 mm ≥)	63	2½"	78 – 81 78 – 82	Spannfix Spannloc	RVX 63 SS RVC 63 SS
1,5 1,6	Rd 110 x 1/4" (110 mm ≥)	75	3"	89 – 92 89 – 94	Spannfix Spannloc	RVX 75 SS RVC 75 SS
1,7 2,3	Rd 130 x 1/4" (130 mm ≥)	100	4"	115 – 118 114 – 119	Spannfix Spannloc	RVX 100 SS RVC 100 SS

Außengewinde-Schlauchstutzen aus Edelstahl 1.4301 oder 1.4571. Dichtung RD aus NBR blau

Form RV

Hose tail with male thread of stainless steel. Seal RD of NBR blue

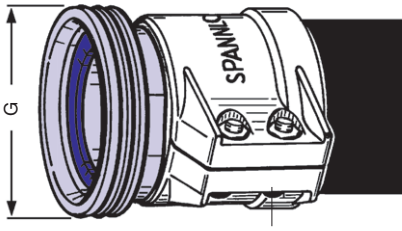

Form Spannloc

alternativ auch aus Edelstahl
alternatively also of stainless steel

*) Für Bestellungen von Ersatzdichtungen die Bestellnummer mit Gewindegröße und gewünschten Werkstoff ergänzen, z. B. Perbunan, PTFE, Viton, EPDM oder Silikon

*) *Spare seals: Complete the Part No. with thread size and material*

RD . . . *)

Ersatzdichtungen aus NBR blau für Lebensmittel

Spare seals of NBR blue

GE-WICHT Weight Approx. ≈ kg	GEWINDE ART + GRÖSSE Thread Type + Size Form	FÜR SCHLAUCHGRÖSSE For Hose Size ID mm	ID in.	OD mm	SPANN-KLEMMEN Span Clamps Form	BESTELL-NUMMER Part Number Type
0,6 0,6	1¾" ACME (40,2 mm ≥)	25	1"	36 – 38 36 – 39	Spannfix Spannloc	ACMX 25-1¾" ACMC 25-1¾"
0,8 0,8		32	1¼"	43 – 45 43 – 46	Spannfix Spannloc	ACMX 32-1¾" ACMC 32-1¾"
1,5 1,6	2¼" ACME (53,1 mm ≥)	50	2"	63 – 67 63 – 67	Spannfix Spannloc	ACMX 50-2¼" ACMC 50-2¼"
1,4 1,5	3¼" ACME (78,4 mm ≥)	50	2"	63 – 67 63 – 67	Spannfix Spannloc	ACMX 50-3¼" ACMC 50-3¼"
2,8 2,9		75	3"	89 – 92 89 – 94	Spannfix Spannloc	ACMX 75-3¼" ACMC 75-3¼"

Schlauchverschraubungen nach EN 14422 mit ACME-Trapezgewinde für LPG. Nenndruck 25 bar. Werkstoffe s. unten

Type ACM

Hose coupling acc. EN 14422 with ACME-thread for LP-gas. Working pressure up to 25 bar. Materials see below

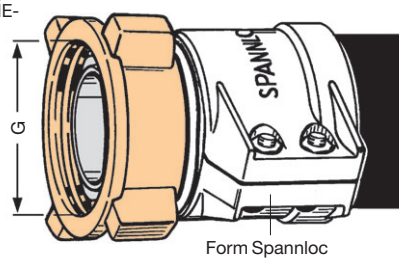

Form Spannloc

GE-WICHT Weight Approx. ≈ kg	GEWINDE ART + GRÖSSE Thread Type + Size Form	FÜR SCHLAUCHGRÖSSE For Hose Size ID mm	ID in.	OD mm	SPANN-KLEMMEN Span Clamps Form	BESTELL-NUMMER Part Number Type
0,3 0,3	1" NPT (29,7 mm ≥)	25	1"	36 – 38 36 – 39	Spannfix Spannloc	FSMX 25-1" NPT FSMC 25-1" NPT
0,5 0,5		32	1¼"	43 – 45 43 – 46	Spannfix Spannloc	FSMX 32-1" NPT FSMC 32-1" NPT
0,8 0,9	1¼" NPT (38,5 mm ≥)	50	2"	63 – 67 63 – 67	Spannfix Spannloc	FSMX 50-1¼" NPT FSMC 50-1¼" NPT
1,0 1,1	2" NPT (56,6 mm ≥)	50	2"	63 – 67 63 – 67	Spannfix Spannloc	FSMX 50-2" NPT FSMC 50-2" NPT
1,5 1,6		75	3"	89 – 92 89 – 94	Spannfix Spannloc	FSMX 75-2" NPT FSMC 75-2" NPT

Schlauchstutzen mit festem konischem Innengewinde aus Stahl galv. verzinkt. Spannklemmen aus Pressaluminium

Type FSM

Hose tail with fixed tapered female thread of carbon steel. Clamps of hot stamped aluminium

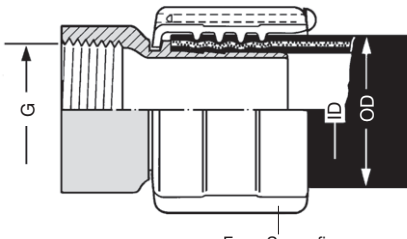

Form Spannfix

Anschlussverschraubungen für LPG-Füllventile mit ACME-Trapezgewinde-Mutter

LP-gas thread connection with 'ACME' union nut and threaded tail

0,3	1¾" ACME	25 + 32	AG = 1" NPT	M 1¾" ACM
0,7	2¼" ACME	50	AG = 1¼" NPT	M 2¼" ACM
1,3	3¼" ACME	50 + 75	AG = 2" NPT	M 3¼" ACM

Einschraubstutzen aus Stahl verzinkt. Mutter Pressmessing

Threaded tail of carbon steel. Union nut of hot stamped brass, witout seal

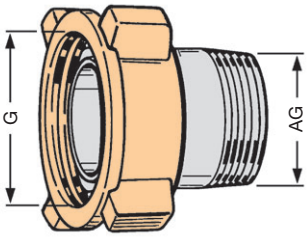

TECHNISCHE ÄNDERUNGEN VORBEHALTEN · NACHDRUCK UND KOPIEN NUR MIT UNSEREM EINVERSTÄNDNIS · Specifications subject to change without notice · Copyright ELAFLEX

Vakuum-Umrechnungstabelle · *Different Units of Vacuum*

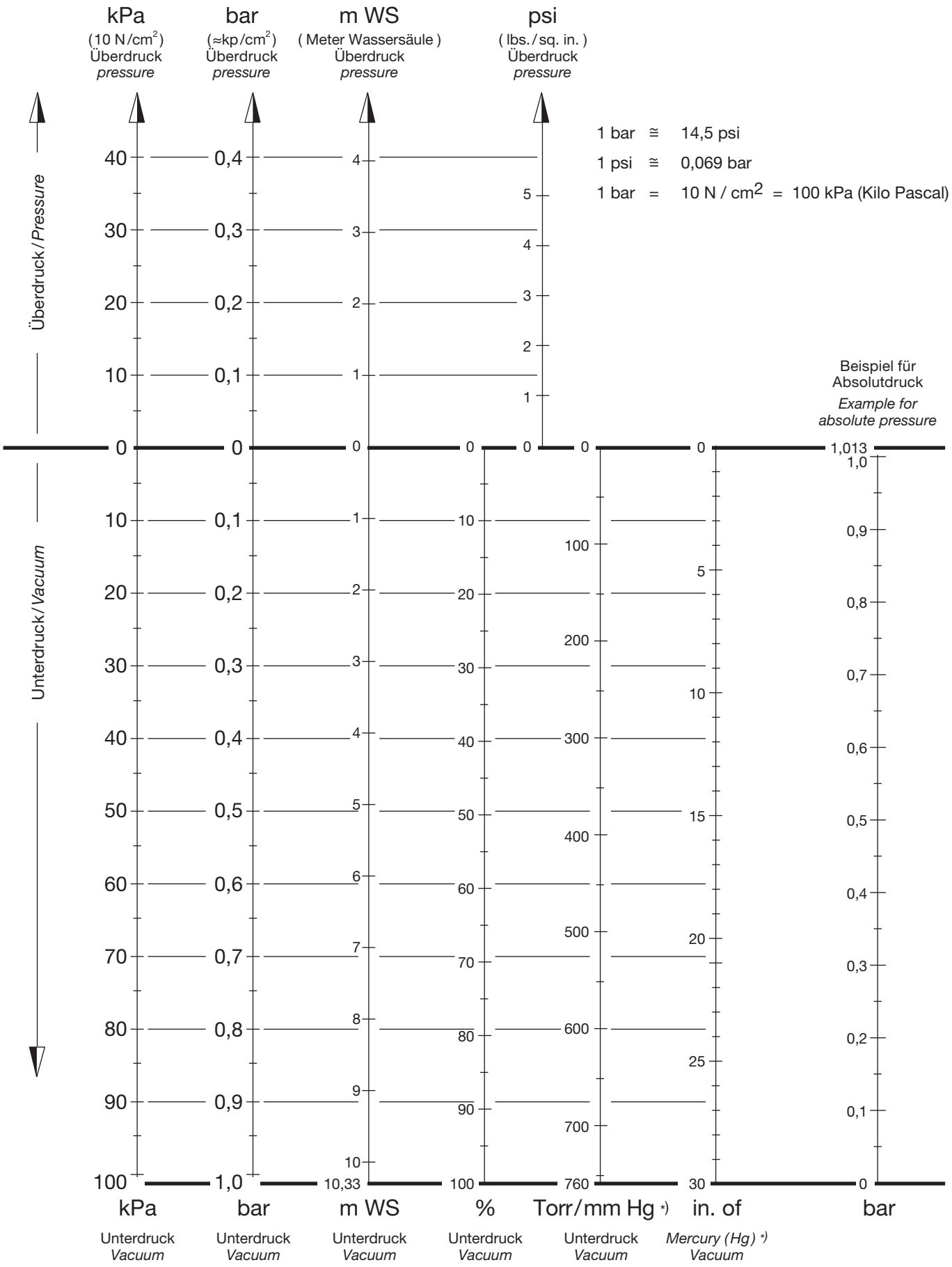

*) Hg = Quecksilbersäule

GRUPPE 2 Section	GE-WICHT Weight Approx. ≈ kg	FÜR SCHLAUCHGRÖSSE For Hose Size ID mm	ID in.	OD mm	GEWINDE ART + GRÖSSE Thread Type + Size IG / AG	SPANN-KLEMMEN Span Clamps Form	BESTELL-NUMMER Part Number Type
	0,2	13	½"	22 – 25	G ½ (BSP)	Spannloc	SMC 13-½"
	0,3				G ¾ (BSP)	Spannloc	SMC 13-¾"
	0,3	19	¾"	30 – 33	G ¾ (BSP)	Spannloc	SMC 19-¾"
	0,3				G 1 (BSP)	Spannloc	SMC 19-1"
	0,3	25	1"	36 – 38	G 1 (BSP)	Spannfix	SMX 25-1"
	0,3			36 – 39	G 1 (BSP)	Spannloc	SMC 25-1"
	0,4			36 – 38	G 1¼ (BSP)	Spannfix	SMX 25-1¼"
	0,4			36 – 39	G 1¼ (BSP)	Spannloc	SMC 25-1¼
	0,4	32	1¼"	43 – 45	G 1¼ (BSP)	Spannfix	SMX 32-1¼
	0,4			43 – 46	G 1¼ (BSP)	Spannloc	SMC 32-1¼
	0,5			43 – 45	G 1½ (BSP)	Spannfix	SMX 32-1½"
	0,5			43 – 46	G 1½ (BSP)	Spannloc	SMC 32-1½"
	0,5	38	1½"	50 – 52	G 1½ (BSP)	Spannfix	SMX 38-1½"
	0,5			50 – 53	G 1½ (BSP)	Spannloc	SMC 38-1½"
	0,7	50	2"	63 – 67	G 2 (BSP)	Spannfix	SMX 50-2"
	0,8			63 – 67	G 2 (BSP)	Spannloc	SMC 50-2"
	1,9	63	2½"	78 – 81	G 2½ (BSP)	Spannfix	SMX 63-2½"
	2,0			78 – 82	G 2½ (BSP)	Spannloc	SMC 63-2½"
	2,6	75	3"	89 – 92	G 3 (BSP)	Spannfix	SMX 75-3"
	2,7			89 – 94	G 3 (BSP)	Spannloc	SMC 75-3"
	3,8	100	4"	115 – 118	G 4 (BSP)	Spannfix	SMX 100-4"
	4,4			114 – 119	G 4 (BSP)	Spannloc	SMC 100-4"
	4,9			115 – 118	G 5½ (DIN 3799)	Spannfix	(SMX 100-5½")
	5,5			114 – 119	G 5½ (alte DIN 11)	Spannloc	(SMC 100-5½")
	0,2	13	½"	22 – 25	G ½ (BSP)	Spannloc	SVC 13 -½"
	0,2				1/2" NPT (API)	Spannloc	SVC 13 -½" NPT
	0,3	19	¾"	30 – 33	G ¾ (BSP)	Spannloc	SVC 19-¾"
	0,3				¾" NPT (API)	Spannloc	SVC 19-¾" NPT
	0,3				G 1 (BSP)	Spannloc	SVC 19-1"
	0,3				1" NPT (API)	Spannloc	SVC 19-1" NPT
	0,3	25	1"	36 – 38	G 1 (BSP)	Spannfix	SVX 25-1"
	0,3			36 – 39	G 1 (BSP)	Spannloc	SVC 25-1"
	0,3			36 – 38	1" NPT (API)	Spannfix	SVX 25-1" NPT
	0,3			36 – 39	1" NPT (API)	Spannloc	SVC 25-1" NPT
	0,4	32	1¼"	43 – 45	G 1¼ (BSP)	Spannfix	SVX 32-1¼"
	0,4			43 – 46	G 1¼ (BSP)	Spannloc	SVC 32-1¼"
	0,5			43 – 45	1¼" NPT (API)	Spannfix	SVX 32-1¼" NPT
	0,5			43 – 46	1¼" NPT (API)	Spannloc	SVC 32-1¼" NPT
	0,5	38	1½"	50 – 52	G 1½ (BSP)	Spannfix	SVX 38-1½"
	0,5			50 – 53	G 1½ (BSP)	Spannloc	SVC 38-1½"
	0,5			50 – 52	1½" NPT (API)	Spannfix	SVX 38-1½" NPT
	0,5			50 – 53	1½" NPT (API)	Spannloc	SVC 38-1½" NPT
	0,7	50	2"	63 – 67	G 2 (BSP)	Spannfix	SVX 50-2"
	0,8			63 – 67	G 2 (BSP)	Spannloc	SVC 50-2"
	0,8			63 – 67	2" NPT (API)	Spannfix	SVX 50-2" NPT
	0,9			63 – 67	2" NPT (API)	Spannloc	SVC 50-2" NPT
	1,2	63	2½"	78 – 81	G 2½ (BSP)	Spannfix	SVX 63-2½"
	1,3			78 – 82	G 2½ (BSP)	Spannloc	SVC 63-2½
	1,3			78 – 81	2½" NPT (API)	Spannfix	SVX 63-2½" NPT
	1,4			78 – 82	2½" NPT (API)	Spannloc	SVC 63-2½" NPT
	1,7	75	3"	89 – 92	G 3 (BSP)	Spannfix	SVX 75-3"
	1,8			89 – 94	G 3 (BSP)	Spannloc	SVC 75-3"
	1,9			89 – 92	3" NPT (API)	Spannfix	SVX 75-3" NPT
	2,0			89 – 94	3" NPT (API)	Spannloc	SVC 75-3" NPT
	2,7	100	4"	115 – 118	G 4 (BSP)	Spannfix	SVX 100-4"
	3,3			114 – 119	G 4 (BSP)	Spannloc	SVC 100-4"
	3,0			115 – 118	4" NPT (API)	Spannfix	SVX 100-4" NPT
	3,6			114 – 119	4" NPT (API)	Spannloc	SVC 100-4" NPT

ELAFLEX

Schlauchverschraubungen aus Stahl gemäß DIN EN 14420-5 mit wiederverwendbarem Spannfix- oder Spannloc-Sicherheitseinband aus Pressaluminium. Betriebsdruck bis 25 bar. Einsatz vorwiegend für Flüssiggas, Heißwasser und Anwendungen im Maschinenbau.

Hose couplings of steel according EN 14420-5, with re-usable Spannfix or Spannloc safety clamps of hot stamped aluminium. For L.P. gas, hot water and mechanical engineering applications.

Type SMX

Schlauchstutzen und drehbare Mutter aus Stahl Zn/Cr und Dichtung 'VD' aus Polyurethan*)

Hose tail and union nut of steel Zn/Cr Captive and seal 'VD' of polyurethane)*

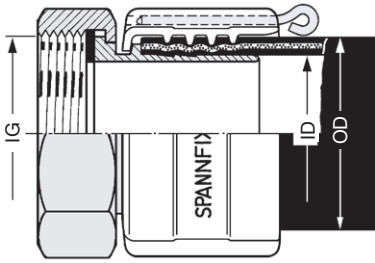

Form Spannfix

Type SMC

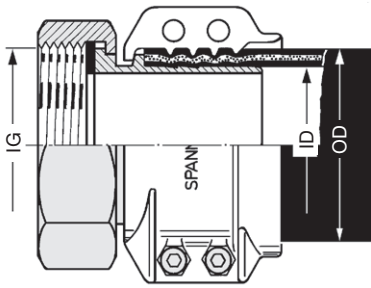

Form Spannloc

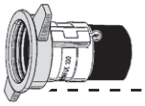

Type SVX

Schlauchstutzen mit festem Außengewinde und Dichtfläche aus Stahl Zn/Cr (verzinkt und chromatiert)

Hose tail with male thread of carbon steel Zn/Cr (zinc plated and chromated)

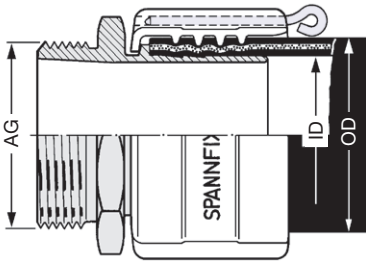

Form Spannfix

Type SVC

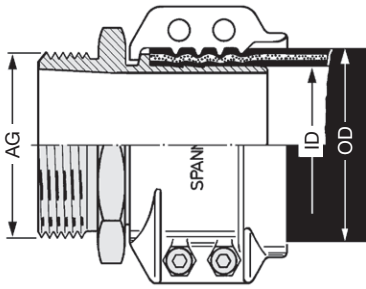

Form Spannloc

*) Für Heißwasser und andere Medien mit hohen Temperaturen 'Thermopac' (HBD) Dichtungen verwenden. Ersatzdichtungen 'VD' und 'HBD' siehe Seite 228

*) *For hot water and other media with high temperatures use 'Thermopac' (HBD) seals. Spare seals 'VD' and 'HBD' see page 228*

G = Gewinde nach DIN EN ISO 228, Gewindemaße siehe Seite 236

G = acc. to EN ISO 228/BSP parallel, measurements see page 236

TECHNISCHE ÄNDERUNGEN VORBEHALTEN · NACHDRUCK UND KOPIEN NUR MIT UNSEREM EINVERSTÄNDNIS · *Specifications subject to change without notice · Copyright ELAFLEX*

Gebräuchliche Gewindemaße · *Commonly Used Thread Measurements*

AUSSEN-DURCHMESSER *Outer Diameter* d mm	Form	STEIGUNG *Pitch* Pmm	INNEN-DURCHMESSER *Inner Diameter* D_1 mm	Form	GEWINDEART/ GEWINDEGRÖSSE *Type / Size*	GEWINDE-NORM *Standard*
18,9	1	1,6	17,5	2	3/4"-16 UNF	CSA B 1
20,6	3	1,8	18,3	4	1/2" NPT	ANSI B 1.20.1
20,9	1	1,8	18,8	2	G 1/2 (BSP)	DIN EN ISO 228
21,8	1	1,8	19,7	2	W 21,8 x 1/4" links	DIN 477
22,9	1	1,8	20,8	2	G 5/8 (BSP)	DIN EN ISO 228
25,9	3	1,8	24,2	2	3/4" BSPT	BS 21 / DIN EN 10226
26	3	1,8	23,6	4	3/4" NPT	ANSI B 1.20.1
26,4	1	1,8	24,2	2	G 3/4 (BSP)	DIN EN ISO 228
30	1	1,5	26,2	2	M 30 x 1,5	DIN 13
32,5	3	2,2	29,7	4	1" NPT	ANSI B 1.20.1
32,7	3	2,3	30,4	2	1" BSPT	BS 21 / DIN EN 10226
33,2	1	2,3	30,4	2	G 1 (BSP)	DIN EN ISO 228
41,2	3	2,3	39,1	2	1¼" BSPT	BS 21 / DIN EN 10226
41,2	3	2,2	38,4	4	1¼" NPT	ANSI B 1.20.1
41,9	1	2,3	39,1	2	G 1¼ (BSP)	DIN EN ISO 228
44	5	6	40,2	6	Rd 44 x 1/6	DIN 405
44,4	7	6,4	38,2	8	1¾" ACME	ASME B 1.5
45	1	1,5	40,2	2	M 45 x 1,5	DIN 13
47,1	3	2,3	45	2	1½" BSPT	BS 21 / DIN EN 10226
47,2	3	2,2	44,5	4	1½" NPT	ANSI B 1.20.1
47,8	1	2,3	45	2	G 1½ (BSP)	DIN EN ISO 228
52	5	4,2	48,2	6	Rd 52 x 1/6	DIN 405
53,5	1	2,3	51	2	G 1¾" (BSP)	DIN EN ISO 228
57	7	8,5	48,7	8	2¼" ACME	ASME B 1.5
58	5	4,2	54,2	6	Rd 58 x 1/6	DIN 405
58,8	3	2,3	56,8	2	2" BSPT	BS 21 / DIN EN 10226
59,2	3	2,2	56,6	4	2" NPT	ANSI B 1.20.1
59,5	1	2,3	56,8	2	G 2 (BSP)	DIN EN ISO 228
59,7	1	2,2	57,6	2	2" NPSH / NPSM	ASME B 1.20.7
65	5	4,2	61,2	6	Rd 65 x 1/6	DIN 405
65,7	1	2,3	63	2	G 2¼ (BSP)	DIN EN ISO 228
71,4	3	3,2	67,6	4	2½" NPT	ANSI B 1.20.1
72,1	1	3,2	69	2	2½" NPSH / NPSM	ASME B 1.20.7
72,8	1	4,2	68,7	2	'Haltermann'	
74,2	3	2,3	72,4	2	2½" BSPT	BS 21 / DIN EN 10226
75	1	2,3	72,4	2	G 2½ (BSP)	DIN EN ISO 228
76	1	2,3	73,8	2	SK 4	Shell - NL
78	5	4,2	74,2	6	Rd 78 x 1/6	DIN 405
80	1	3	76,1	2	M 80 x 3	DIN 13
81,5	1	2,3	78,7	2	G 2¾ (BSP)	DIN EN ISO 228
81,9	1	4,2	77	2	W 82 x 1/6	VG 85 280
82,5	7	12,7	78,4	8	3¼" ACME	ASME B 1.5
84,5	1	3,2	81,5	2	85 x 1/8"	Esso
86,7	3	2,3	85	2	3" BSPT	BS 21 / DIN EN 10226
87,2	3	3,2	83,5	4	3" NPT	ANSI B 1.20.1
88	1	2,3	85	2	G 3 (BSP)	DIN EN ISO 228
88	1	3,2	84,9	2	3" NPSH / NPSM	ASME B 1.20.7
95	5	4,2	91,2	6	Rd 95 x 1/6	DIN 405
100	5	4,2	96,2	6	Rd 100 x 1/6	DIN 405
100,2	1	2,3	97,5	2	G 3½ (BSP)	DIN EN ISO 228
107	5	8	100	6	Filet rond 80	NF E 29 - 579
110	5	6,4	104,3	6	Rd 110 x 1/4	DIN 405
111,6	3	2,3	110,1	2	4" BSPT	BS 21 / DIN EN 10226
112,4	3	3,2	108,8	4	4" NPT	ANSI B 1.20.1
113	1	2,3	110,1	2	G 4 (BSP)	DIN EN ISO 228
113,4	1	3,2	110,2	2	4" NPSH / NPSM	ASME B 1.20.7
114,3	1	8,8	103	2	Ww 4½" (Whitworth)	AG/male = DIN 6602 (DIN 11) IG/female = DIN 3799/DIN 26017 (DIN 11)
130	5	6,4	124,3	2	Rd 130 x 1/4	DIN 405
131	5	10	122	6	Filet rond 100	NF E 29 - 579
138,4	1	3,2	135,5	2	G 5 (BSP)	DIN EN ISO 228
139,7	1	9,7	127,5	2	Ww 5½" (Whitworth)	AG/male = DIN 6602 (DIN 11) IG/female = DIN 3799/DIN 26017 (DIN 11)

Form 1

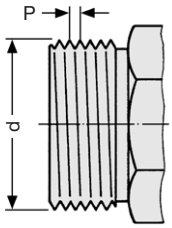

Zylindrische Rohrgewinde und Kesselwagengewinde sowie Feingewinde, nicht im Gewinde dichtend

Form 2

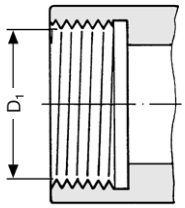

Pipe thread (BSP parallel), rail car and fine thread, with flat sealing surface, not thread sealing

Form 3

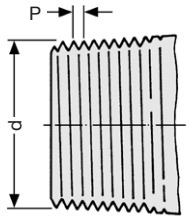

Konische Rohrgewinde, im Gewinde dichtend z. B. mit PTFE-Band, daher nicht als Mutter lieferbar, nur als festes Innengewinde

Form 4

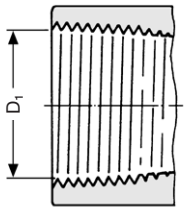

Tapered pipe thread, thread sealing e.g. with PTFE tape, therefore not available with swiveling nut, only as fixed female thread

Form 5

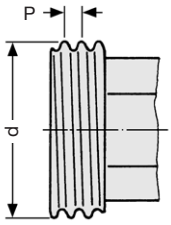

Rundgewinde n. DIN 405

Form 6

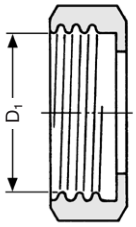

Knuckle thread acc. DIN 405

Form 7

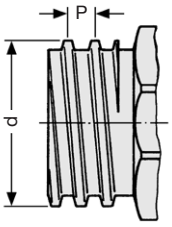

Amerikanisches Trapezgewinde ACME für LPG

Form 8

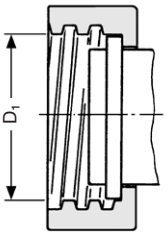

American thread ACME (trapezoidal) for LP-gas

ELAFLEX

GE-WICHT Weight Approx. ≈ kg	FÜR SCHLAUCHGRÖSSE For Hose Size ID mm	ID in.	OD mm	GEWINDE ART + GRÖSSE Thread Type + Size IG / AG	BESTELL-NUMMER Part Number Type
0,5	13	1/2"	24 – 27	G 1/2 (BSP)	SMS 13-1/2"
0,5				G 3/4 (BSP)	SMS 13-3/4"
0,8	19	3/4"	32 – 35	G 3/4 (BSP)	SMS 19-3/4"
0,9				G 1 (BSP)	SMS 19-1"
1,0	25	1"	39 – 42	G 1 (BSP)	SMS 25-1"
1,0				G 1¼ (BSP)	SMS 25-1¼"
1,4	32	1¼"	47 – 50	G 1¼ (BSP)	SMS 32-1¼"
1,5				G 1½ (BSP)	SMS 32-1½"
1,9	38	1½"	53 – 56	G 1½ (BSP)	SMS 38-1½"
2,4	50	2"	67 – 70	G 2 (BSP)	SMS 50-2"

Schwere Schlauchverschraubungen nach EN 14423. Mit nachziehbaren Pressmessing-Klemmbacken*), Schrauben und Muttern aus Stahl. Für Sattdampf, Druckluft, Sauerstoff, Öle bis 25 bar. Nicht geeignet für Ammoniak, da unverträglich mit Messing.

Steam hose couplings of steel acc. EN 14423. With bolted clamps of hot stamped brass). Application: Hoses for saturated steam up to 220°C, compressed air, oxygen, oils up to 25 bar W.P. Not suitable for ammonia because of incompatibility with brass.*

Schlauchstutzen und Mutter aus Stahl, verzinkt/gelb chromatiert. Dichtung HBD aus Thermopac

Hose tail and union nut of steel Zn/Cr. Gasket HBD of Thermopac

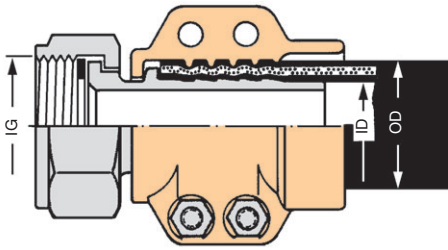

Type SMS

GE-WICHT Weight Approx. ≈ kg	FÜR SCHLAUCHGRÖSSE For Hose Size ID mm	ID in.	OD mm	GEWINDE ART + GRÖSSE Thread Type + Size IG / AG	BESTELL-NUMMER Part Number Type
0,5	13	1/2"	24 – 27	G 1/2 (BSP)	MS 13-1/2"
0,5				G 3/4 (BSP)	MS 13-3/4"
0,8	19	3/4"	32 – 35	G 3/4 (BSP)	MS 19-3/4"
0,9				G 1 (BSP)	MS 19-1"
1,0	25	1"	39 – 42	G 1 (BSP)	MS 25-1"
1,0				G 1¼ (BSP)	MS 25-1¼"
1,5	32	1¼"	47 – 50	G 1¼ (BSP)	MS 32-1¼"
1,9	38	1½"	53 – 56	G 1½ (BSP)	MS 38-1½"
2,4	50	2"	67 – 70	G 2 (BSP)	MS 50-2"

Schlauchstutzen und Mutter aus Pressmessing. Dichtung HBD aus Thermopac

Hose tail and union nut of hot stamped brass. Gasket HBD of Thermopac

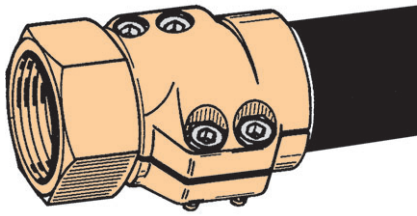

Type MS

G = Gewinde nach DIN EN ISO 228
G = acc. to EN ISO 228/BSP parallel

GE-WICHT Weight Approx. ≈ kg	FÜR SCHLAUCHGRÖSSE For Hose Size ID mm	ID in.	OD mm	GEWINDE ART + GRÖSSE Thread Type + Size IG / AG	BESTELL-NUMMER Part Number Type
0,5	13	1/2"	24 – 27	1/2" (BSPT)	SVS 13-1/2"
0,5				1/2" NPT (API)	SVS 13-1/2" NPT
0,8	19	3/4"	32 – 35	3/4" (BSPT)	SVS 19-3/4"
0,8				3/4" NPT (API)	SVS 19-3/4" NPT
0,9	25	1"	39 – 42	1" (BSPT)	SVS 25-1"
1,0				1" NPT (API)	SVS 25-1" NPT
1,4	32	1¼"	47 – 50	1¼" (BSPT)	SVS 32-1¼"
1,5				1¼" NPT (API)	SVS 32-1¼" NPT
1,9	38	1½"	53 – 56	1½" (BSPT)	SVS 38-1½"
2,0				1½" NPT (API)	SVS 38-1½" NPT
2,3	50	2"	67 – 70	2" (BSPT)	SVS 50-2"
2,4				2" NPT (API)	SVS 50-2" NPT

Außengewinde-Schlauchstutzen Stahl, verzinkt/gelb chromatiert

Hose tail with male thread of steel Zn/Cr

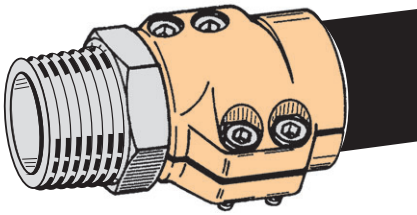

Type SVS

BSPT = Gewinde nach DIN EN 10226-1 (konisch), passend zu DIN EN ISO 228 Muttergewinde (flachdichtend)
BSPT = thread acc. to EN 10226-1 (tapered), matching with EN ISO 228 female tread (flat sealing)

GE-WICHT Weight Approx. ≈ kg	FÜR SCHLAUCHGRÖSSE For Hose Size ID mm	ID in.	OD mm	GEWINDE ART + GRÖSSE Thread Type + Size IG / AG	BESTELL-NUMMER Part Number Type
0,5	13	1/2"	24 – 27	1/2" (BSPT)	VS 13-1/2"
0,5				1/2" NPT (API)	VS 13-1/2" NPT
0,8	19	3/4"	32 – 35	3/4" (BSPT)	VS 19-3/4"
0,8				3/4" NPT (API)	VS 19-3/4" NPT
0,9	25	1"	39 – 42	1" (BSPT)	VS 25-1"
1,0				1" NPT (API)	VS 25-1" NPT
1,4	32	1¼"	47 – 50	1¼" (BSPT)	VS 32-1¼"
1,9	38	1½"	53 – 56	1½" (BSPT)	VS 38-1½"
2,4	50	2"	67 – 70	2"	VS 50-2"

Außengewinde-Schlauchstutzen aus Pressmessing

Hose tail with male thread of carbon steel hot stamped brass

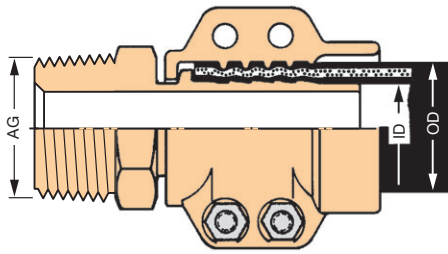

Type VS

Bügelverschraubung zum Anschluss von Sattdampfschläuchen an alte Aufheizanschlüsse von Eisenbahn-Kesselwagen

GE-WICHT Weight Approx. ≈ kg	FÜR SCHLAUCHGRÖSSE For Hose Size	GEWINDE ART + GRÖSSE Thread Type + Size IG / AG	BESTELL-NUMMER Part Number Type
2,2	DN 25	G 1 (BSP)	KWB 1

Coupling device for the connection of saturated steam hoses with the heat up system of railroad tank cars

Gestell aus Stahl galv. verzinkt. Kupplungsstück aus Messing

Rack of carbon steel, zinc plated. Connection of brass

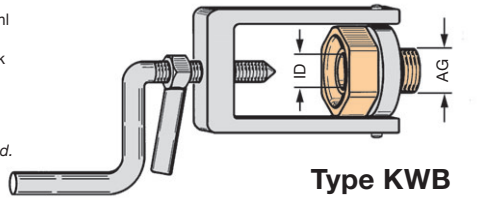

Type KWB

Dampfschlauch-Stutzen und Klemmbacken auch aus Edelstahl lieferbar.

Steam hose tails and clamps also available in stainless steel.

*)

Dampfschlauchverschraubungen

STEAM HOSE COUPLINGS

TECHNISCHE ÄNDERUNGEN VORBEHALTEN · NACHDRUCK UND KOPIEN NUR MIT UNSEREM EINVERSTÄNDNIS · *Specifications subject to change without notice · Copyright ELAFLEX*

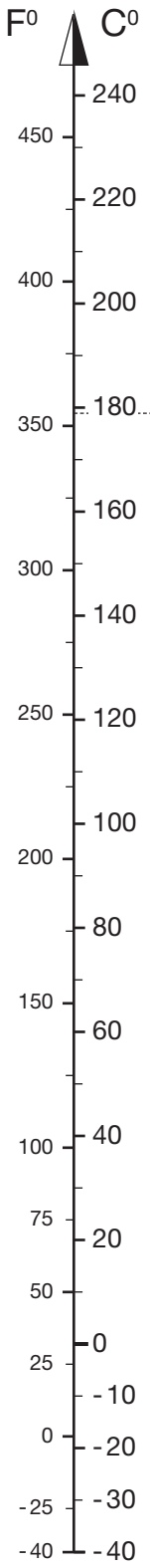

UMRECHNUNGSSKALA
FAHRENHEIT / CELSIUS

—

CONVERSION NOMOGRAM

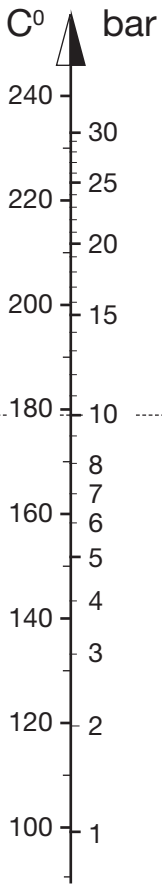

GESÄTTIGTER NASSDAMPF
Temperatur / Druckverhältnis

—

SATURATED STEAM
Temperature / Pressure

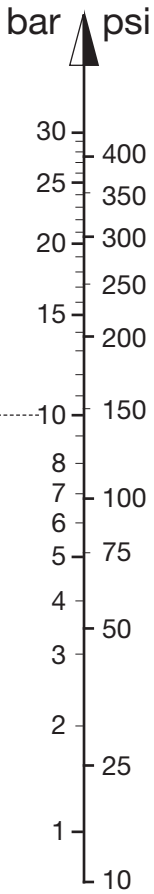

UMRECHNUNGSSKALA
BAR / PSI

—

CONVERSION NOMOGRAM

Beispiel: Gesättigter Nassdampf (Sattdampf) hat bei einem Druck von 10 bar eine Temperatur von 179° C

—

Example: *Satured Steam has a temperature of 179° Celsius (354° Fahrenheit) at a pressure of 10 bar (145 psi)*

TECHNISCHE ÄNDERUNGEN VORBEHALTEN · NACHDRUCK UND KOPIEN NUR MIT UNSEREM EINVERSTÄNDNIS · *Specifications subject to change without notice · Copyright ELAFLEX*

System 'TW' + **Spannfix**

GE-WICHT *Weight Approx.* ≈ kg	TW-KUPPLUNG ART + GRÖSSE *TW Coupling Type + Size* DN	FÜR SCHLAUCHGRÖSSE *For Hose Size* ID mm	ID in.	OD mm	KUPPLUNG FORM *Coupler Style* Form	BESTELL-NUMMER *Part Number* Type
1,4	MK 50 (2") A = 71 mm Ø	32	1¼"	43 – 45	MKX 2	MKX 32.50
1,0		38	1½"	50 – 52	MKX 1	MKX 38 1)
1,5					MKX 2	MKX 38.50
1,2		40	–	53 – 55	MKX 2	MKX 40.50
1,1		50	2"	63 – 67	MKX 1	MKX 50 1)
1,4					MKX 2	MKX 50.50
3,0	MK 80 (3") A = 103 mm Ø	50	2"	63 – 67	MKX 2	MKX 50.80
2,2		63	2½"	78 – 81	MKX 2	MKX 63.80
2,3		75	3"	89 – 92	MKX 1	MKX 75 1)
1,1					MKX 1	MKX 75 Al 1)
2,8					MKX 2	MKX 75.80
3,0	MK 100 (4") A = 129 mm Ø	100	4"	115 – 118	MKX 1	(MKX 100 L) 1)
5,2					MKX 2	MKX 100.100

'**GD**' **Gewinde-Dichtung**: Für Heißbitumen-Einsatz statt Polyurethan blau (Standard) unbedingt Thermopac (HBD) verwenden. Für Sondereinsätze auch aus PTFE (Teflon®) lieferbar.

'**KD**' **Kupplungs-Dichtung**: Statt aus NBR (Standard) auch lieferbar aus EPDM, Hypalon®, Viton® oder Weichvulkollan als TW-Flachdichtung (Standard) oder GSD-Formdichtung. Auch aus PTFE tieferbar, jedoch wegen Härte rückfragen. Beständigkeitsübersicht siehe Seite 250

—

'***GD*** '***Captive seal***: *For hot asphalt only take Thermopac (HBD) instead of polyurethane blue (standard). PTFE (Teflon®) white available for special applications. Resistance chart see page 250.*

'***KD*** '***Coupling seal***: *Instead of NBR (standard) available of EPT, CSM, FKM or polyurethane as TW flat seal (standard) or GSD form seal. Also available of PTFE but inquire regarding hardness*

GE-WICHT *Weight Approx.* ≈ kg	TW-KUPPLUNG ART + GRÖSSE *TW Coupling Type + Size* DN	FÜR SCHLAUCHGRÖSSE *For Hose Size* ID mm	ID in.	OD mm	KUPPLUNG FORM *Coupler Style* Form	BESTELL-NUMMER *Part Number* Type
0,7	VK 50 (2") B = 77 mm Ø	32	1¼"	43 – 45	VKX 2	VKX 32.50
0,8		38	1½"	50 – 52	VKX 1	VKX 38 1)
0,9					VKX 2	VKX 38.50
0,9		40	–	53 – 55	VKX 2	VKX 40.50
0,9		50	2"	63 – 67	VKX 1	VKX 50 1)
1,1					VKX 2	VKX 50.50
1,9	VK 80 (3") B = 110 mm Ø	50	2"	63 – 67	VKX 2	VKX 50.80
2,1		63	2½"	78 – 81	VKX 1	VKX 63 1)
1,7					VKX 2	VKX 63.80
1,9		75	3"	89 – 92	VKX 1	VKX 75 1)
0,9					VKX 1	VKX 75 Al
2,2					VKX 2	VKX 75.80
2,9	VK 100 (4") B = 140,5 mm Ø	100	4"	115 – 118	VKX 1	VKX 100 1)
1,4					VKX 1	VKX 100 Al 1)
3,6					VKX 2	VKX 100.100

1) Einteilige Form mit integriertem Stutzen, **ohne** Gewindedichtung 'GD': kein Nachziehen erforderlich, kürzere Baulänge, geringeres Gewicht.

—

*1) One-piece contruction with integrated hose tail, **without** captive seal 'GD': no tightening necessary, shorter length, less weight.*

'**TW**'**-Schlauchkupplungen** nach EN 14420 - 6 (DIN 28450) mit wiederverwendbarem **Spannfix**-Sicherheitseinband aus gepresstem Aluminium. Stifte rostfreier Stahl. Nenndruck bis 16 bar.

—

*'**TW**' **hose couplings** EN 14420 - 6 with reusable **Spannfix** pinned safety clamps of hot stamped aluminium, pins of stainless steel. W.P. up to 16 bar.*

Mutterkupplung und Schlauchstutzen aus gepresstem Messing.
L = Stutzen aus Alu
Al = Stutzen und Kupplung Aluminium

—

TW coupler and tail of hot stamped brass
L = tail of aluminium
Al = all aluminium

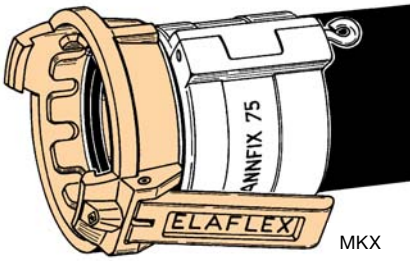

ohne Gewinde-verbindung aus einem Stück gepresst. 'KD' aus NBR

Form MKX 1

*Coupler with integral hose tail **without** BSP thread connection. Seal 'KD' of NBR*

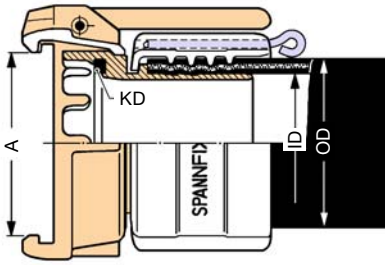

mit Gewinde-verbindung. 'GD' aus Hartvulkollan 'KD' aus NBR

Form MKX 2

Coupler and hose tail joined by BSP threading. Captive seal 'GD' of polyurethane. Seal 'KD' of NBR

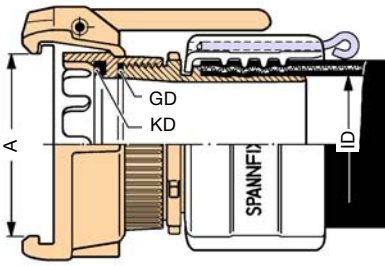

Vaterkupplung und Schlauchstutzen aus gepresstem Messing.
Al = Stutzen und Kupplung Aluminium

—

TW adapter and tail of hot stamped brass
Al = all aluminium

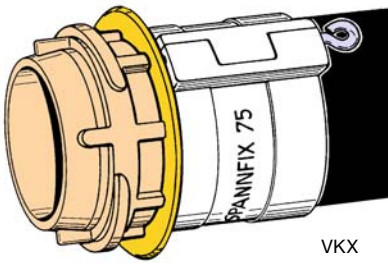

ohne Gewinde-verbindung aus einem Stück gepresst. Mit Nylon-Kurvenschutzring (K-Ring)

Form VKX 1

*Adapter with integral hose tail **without** BSP thread connection, with K-ring of nylon*

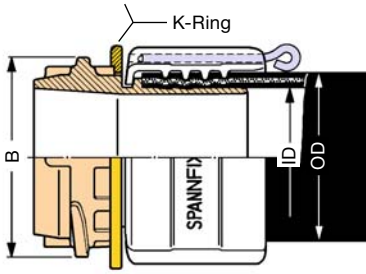

mit Gewinde-verbindung. 'GD' aus Polyurethan

Form VKX 2

Adapter and hose tail joined by BSP threading. Captive seal 'GD' of polyurethane

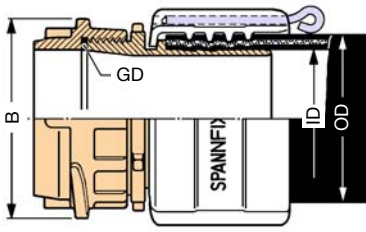

Zubehör + Ersatzteile · *Accessories + Spare Parts*

1

Blindkappe MB für VK-Schlauchkupplungen.
Lieferbar aus Pressaluminium,
Pressmessing und Edelstahl rostfrei

—

Dust cap MB *for VK hose couplings.*
Available of aluminum, brass or stainless steel.

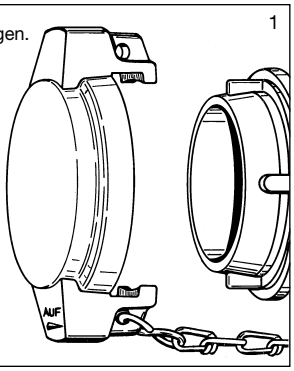

siehe Seite 311 · *see page 311*

2

Blindstopfen VB für MK-Schlauchkupplungen.
Lieferbar aus Polyamid,
Pressaluminium, Pressmessing
und Edelstahl rostfrei.

—

Dust plug VB *for MK hose couplings.*
Available of polyamide, aluminium, brass or stainless steel.

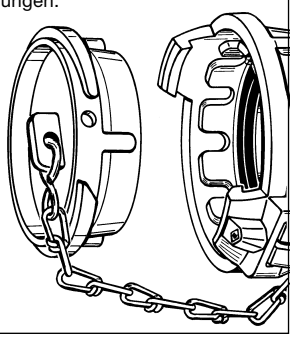

siehe Seite 313 · *see page 313*

3

Kurvenschutzring für VK-Schlauchkupplungen.
Aus verschleißfestem gelben Nylon (Polyamid)

—

Protective collar *for VK hose couplings.*
Of wear resistant polyamide (yellow).

Größe *Size*	D mm	d mm	Bestellnr. *Part No.*
50	89	45	K-Ring 1½"
	89	58	K-Ring 2"
80	122	75	K-Ring 2½"
	122	90	K-Ring 3"
100	152	114	K-Ring 4"

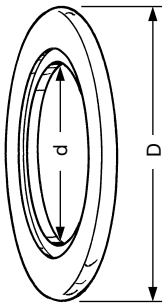

4

Ersatzhebel – nur für Niet-Ausführung
aus Pressmessing, komplett mit
Hebelniet, Kipphebel und Druckfeder.

—

Spare lever – for rivet type only
of brass, complete with pin, tipping lever and spring.

Größe *Size*	L mm	b mm	Bestellnr. *Part No.*
50	100	23	TWH 50
80	111	29	TWH 80
100	120	29	TWH 100

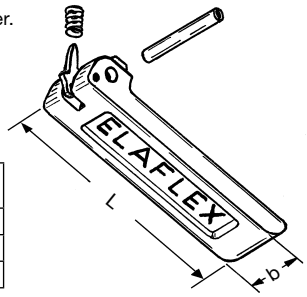

5

Kupplungsdichtung '**KD**' nach
EN 14420-6, für normalen
Saug-/Druckbetrieb

Form TWD

*Coupling seal ´**KD**´ acc. EN 14420-6,*
for normal pressure/suction operation

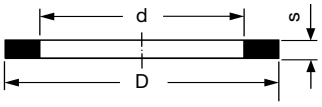

Größe *Size*	D mm	d mm	s mm	Werkstoff *Material*	Bestellnummer *Part Number*
50 (2")	61,5	49	4,8	NBR schwarz / *black*	TWD 50
				NBR weiß / *white*	TWD 50 W
				Hypalon® grün / *CSM green*	TWD 50 Hy
				PU honigfarben / *amber*	TWD 50 PU
				Viton® schwarz / *FKM black*	TWD 50 Vi
	60,5	49	4,5	PTFE weiß / *white*	TWD 50 TD
	61,5	49	4,8	NBR-Kern / *core,* PTFE-Mantel / *encapsulated*	TWD 50 TM
80 (3")	92	77	6	NBR schwarz / *black*	TWD 80
				NBR weiß / *white*	TWD 80 W
				Hypalon® grün / *CSM green*	TWD 80 Hy
				PU honigfarben / *amber*	TWD 80 PU
				Viton® schwarz / *FKM black*	TWD 80 Vi
				VAMAC bis / *up to 200°C*	TWD 80 BIT
	90	77	5,5	PTFE weiß / *white*	TWD 80 TD
	92	77	6	NBR-Kern / *core,* PTFE-Mantel / *encapsulated*	TWD 80 TM

6

Kupplungsdichtung '**KD**' nach
EN 14420-6, für normalen
Saug- und Druckbetrieb

Form TWO

*Coupling lip seal ´**KD**´ acc.*
EN 14420-6, for normal pressure/suction operation

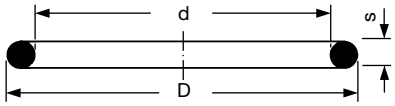

Größe *Size*	D mm	d mm	s mm	Werkstoff *Material*	Bestellnummer *Part Number*
100 (4")	114	100	7	NBR schwarz / *black*	TWO 100
				NBR weiß / *white*	TWO 100 W
				Hypalon® grün / *green*	TWO 100 Hy
				Viton® schwarz / *FKM black*	TWO 100 Vi
				NBR-Kern / *core,* PTFE-Mantel / *encapsulated*	TWO 100 TM

7

Kupplungsdichtung '**KD**', für Druck- und hohe Saugbeanspruchung,
mittelhart, mit Dichtlippe

Form GSD

*Coupling lip seal ´**KD**´, for pressure and high suction operation, medium hard, profilated*

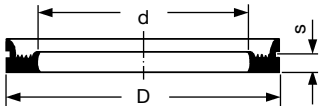

Größe *Size*	D mm	d mm	s mm	Werkstoff *Material*	Bestellnummer *Part Number*
50 (2")	61,5	49	4,8	NBR schwarz / *black*	GSD 50
				Hypalon® grün / *CSM green*	GSD 50 Hy
				Polyurethan blau / *PU blue*	GSD 50 PU
				Viton® schwarz / *FKM black*	GSD 50 Vi
80 (3")	92	77	6	NBR schwarz / *black*	GSD 80
				Hypalon® grün / *CSM green*	GSD 80 Hy
				Polyurethan blau / *PU blue*	GSD 80 PU
				Viton® schwarz / *FKM black*	GSD 80 Vi
				Viton® Extreme	GSD 80 ETP

8

Gewindedichtung '**GD**'
nach EN 14420-6

Form GD

*Thread seal ´**GD**´*
according to EN 14420-6

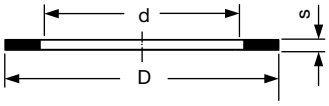

Größe *Size*	D mm	d mm	s mm	Werkstoff *Material*	Bestellnummer *Part Number*
40 (1½")	48	39	2	Polyurethan blau / *PU blue*	VD 48/39
				Thermopac	HBD 48/39
				Teflon® / *PTFE*	TD 48/39
50 (2")	60	49	2	Polyurethan blau / *PU blue*	VD 60/49
				Thermopac	HBD 60/49
				Teflon® / *PTFE*	TD 60/49
10 (3")	88	77	3	Polyurethan blau / *PU blue*	VD 88/77
				Thermopac	HBD 88/77
				Teflon® / *PTFE*	TD 88/77
100 (4")	114	100	3	Polyurethan blau / *PU blue*	VD 114/100
				Thermopac	HBD 114/100
				Teflon® / *PTFE*	TD 114/100

Weitere Dichtungs-Typen siehe Seite 387 - 393 · ***Fore seal types see pages 387 - 393***

TECHNISCHE ÄNDERUNGEN VORBEHALTEN · NACHDRUCK UND KOPIEN NUR MIT UNSEREM EINVERSTÄNDNIS · Specifications subject to change without notice · Copyright ELAFLEX

System 'TW' + **Spannloc** (VG 85328)

GE-WICHT *Weight Approx.* ≈ kg	TW-KUPPLUNG ART + GRÖSSE *TW Coupling Type + Size* DN	FÜR SCHLAUCHGRÖSSE *For Hose Size* ID mm	ID in.	OD mm	KUPPLUNG FORM *Coupler Style* Form	BESTELL-NUMMER *Part Number* Type
1,4	MK 50 (2")	32	1¼"	43 – 46	MKC 2	MKC 32.50
1,0		38	1½"	50 – 53	MKC 1	MKC 38
1,5					MKC 2	MKC 38.50
1,2		40	–	53 – 56	MKC 2	MKC 40.50
1,3		45	1¾"	58 – 61	MKC 2	MKC 45.50
1,2		50	2"	63 – 67	MKC 1	MKC 50
1,5	B = 71 mm Ø				MKC 2	MKC 50.50
3,1	MK 80 (3")	50	2"	63 – 67	MKC 2	MKC 50.80
2,3		63	2½"	78 – 82	MKC 2	MKC 63.80
2,9		65	2½"	78 – 82	MKC 2	(MKC 65.80)
2,4		75	3"	89 – 94	MKC 1	MKC 75
1,2					MKC 1	MKC 75 Al
2,9					MKC 2	MKC 75.80
3,1	B = 103 mm Ø	80	–	94 – 97	MKC 2	(MKC 80.80)
5,1	MK 100 (4")	75	3"	89 – 94	MKC 2	MKC 75.100
4,5		100	4"	114 – 119	MKC 1	MKC 100
3,6					MKC 1	MKC 100 L
5,8	B = 129 mm Ø				MKC 2	MKC 100.100

'**GD**' **Gewinde-Dichtung**: Für Heißbitumen-Einsatz statt Polyurethan blau (Standard) unbedingt Thermopac (HBD) verwenden. Für Sondereinsätze auch aus PTFE (Teflon) lieferbar.
'**KD**' **Kupplungs-Dichtung**: Statt aus NBR (Standard) auch lieferbar aus EPDM, Hypalon®, Viton® oder Polyurethan als TW-Flachdichtung (Standard) oder GSD-Formdichtung. Auch aus PTFE lieferbar, jedoch wegen Härte rückfragen. Beständigkeitsübersicht siehe Seite 250.

—

*'**GD**' **Captive seal**: For hot asphalt only take Thermopac (HBD) instead of polyurethane blue (standard). PTFE (Teflon) white available for special applications. Resistance chart see page 250.*
*'**KD**' **Coupling seal**: Instead of NBR (standard) available of EPT, CSM, FKM or polyurethane as TW flat seal (standard) or GSD form seal. Also available of PTFE but inquire regarding hardness.*

GE-WICHT *Weight Approx.* ≈ kg	TW-KUPPLUNG ART + GRÖSSE *TW Coupling Type + Size* DN	FÜR SCHLAUCHGRÖSSE *For Hose Size* ID mm	ID in.	OD mm	KUPPLUNG FORM *Coupler Style* Form	BESTELL-NUMMER *Part Number* Type
0,7	VK 50 (2")	32	1¼"	43 – 46	VKC 2	VKC 32.50
0,8		38	1½"	50 – 53	VKC 1	VKC 38
0,9					VKC 2	VKC 38.50
0,9		40	–	53 – 56	VKC 2	VKC 40.50
1,0		45	1¾"	58 – 61	VKC 2	VKC 45.50
0,9		50	2"	63 – 67	VKC 1	VKC 50
1,2	A = 77 mm Ø				VKC 2	VKC 50.50
2,0	VK 80 (3")	50	2"	63 – 67	VKC 2	VKC 50.80
2,2		63	2½"	78 – 82	VKC 1	VKC 63
1,8					VKC 2	VKC 63.80
2,2		65	2½"	78 – 82	VKC 2	VKC 65.80
2,0		75	3"	89 – 94	VKC 1	VKC 75
1,0					VKC 1	VKC 75 Al
2,3					VKC 2	VKC 75.80
2,3	A = 110 mm Ø	80	–	94 – 97	VKC 2	(VKC 80.80)
3,6	VK 100 (4")	75	3"	89 – 94	VKC 2	VKC 75.100
3,5		100	4"	114 – 119	VKC 1	VKC 100
2,0					VKC 1	VKC 100 Al
4,2	A = 140,5 mm Ø				VKC 2	VKC 100.100

'TW'-Schlauchkupplungen nach DIN EN 14420-6 mit wiederverwendbaren **SPANNLOC**-Klemmbacken aus Pressaluminium. Schrauben und Muttern aus Stahl. Nenndruck bis 16 bar.

—

*'**TW**'-**Hose couplings** EN 14420-6 with re-usable **SPANNLOC** bolted clamps of hot stamped aluminium. Bolts and nuts of steel. W.P. up to 16 bar.*

Mutterkupplung und Schlauchstutzen aus gepresstem Messing. L = Stutzen aus Alu Al = Stutzen und Kupplung Aluminium

—

TW coupler and tail of hot stamped brass L = tail of aluminium Al = all aluminium

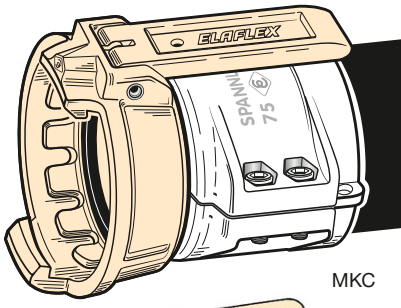

MKC

ohne Gewinde-verbindung, aus einem Stück gepresst. 'KD' aus NBR

Form MKC 1

*Coupler with integral hose tail, **without** BSP thread connection. Seal 'KD' of NBR*

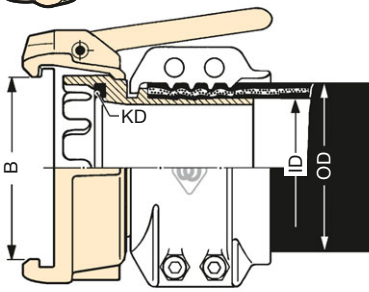

mit Gewinde-verbindung. 'GD' aus Polyurethan. 'KD' aus NBR

Form MKC 2

*Coupler and hose tail **joined** by BSP thread. Captive seal 'GD' of polyurethane. Seal 'KD' of NBR*

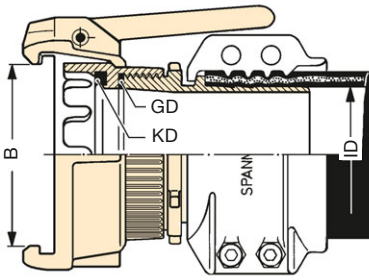

Vaterkupplung und Schlauchstutzen aus gepresstem Messing. Al = Stutzen und Kupplung Aluminium

—

TW adapter and tail of hot stamped brass Al = all aluminium

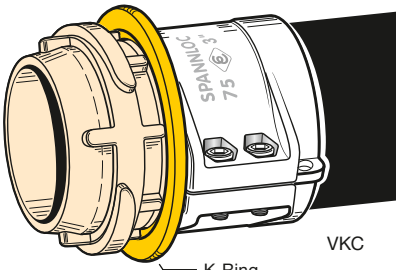

VKC

ohne Gewinde-verbindung, aus einem Stück gepresst. Mit Nylon-Kurven-schutzring (K-Ring).

Form VKC 1

*Adapter with integral hose tail, **without** BSP thread connection, with K-ring of nylon.*

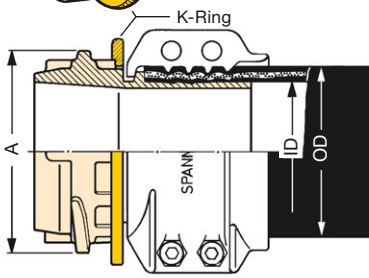

mit Gewinde-verbindung. 'GD' aus Polyurethan blau

Form VKC 2

*Adapter and hose tail **joined** by BSP thread. Captive seal 'GD' of polyurethane blue*

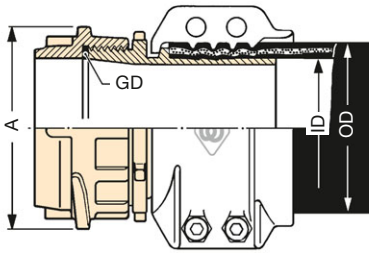

Montagewerkzeug · *Assembling Tools*

1

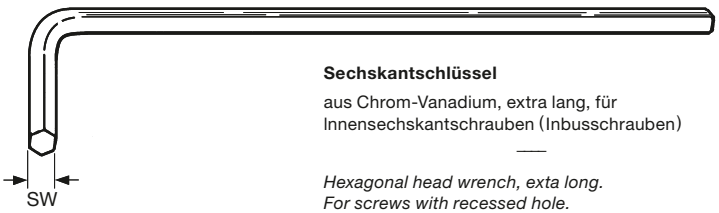

Sechskantschlüssel

aus Chrom-Vanadium, extra lang, für Innensechskantschrauben (Inbusschrauben)

Hexagonal head wrench, exta long. For screws with recessed hole.

für Schraube *For Bolt*	SW mm	Bestellnummer *Part No.*
M 4	3	EW - SK 3
M 6	5	EW - SK 5
M 8	6	EW - SK 6
M 10	8	EW - SK 8
M 12	10	EW - SK 10

2

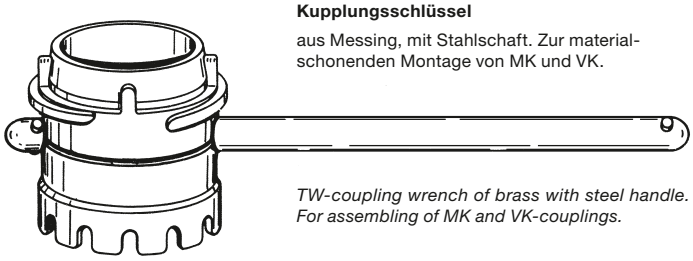

Kupplungsschlüssel

aus Messing, mit Stahlschaft. Zur materialschonenden Montage von MK und VK.

TW-coupling wrench of brass with steel handle. For assembling of MK and VK-couplings.

für TW-Kupplung *For Coupling*	Kupplungsgröße *Size*	Bestellnummer *Part No.*
MK 50 + VK 50	DN 50	EW – K 50 Ms
MK 80 + VK 80	DN 80	EW – K 80 Ms
MK 100 + VK 100	DN 100	EW – K 100 Ms

3

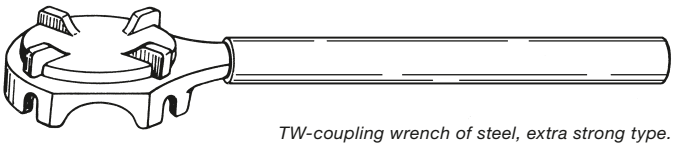

Kupplungsschlüssel

aus Stahl in besonders kräftiger Ausführung.

TW-coupling wrench of steel, extra strong type. For assembling of MK and VK-couplings

für TW-Kupplung *For Coupling*	Kupplungsgröße *Size*	Bestellnummer *Part No.*
MK 50 + VK 50	DN 50	EW – K 50 St
MK 80 + VK 80	DN 80	EW – K 80 St

4

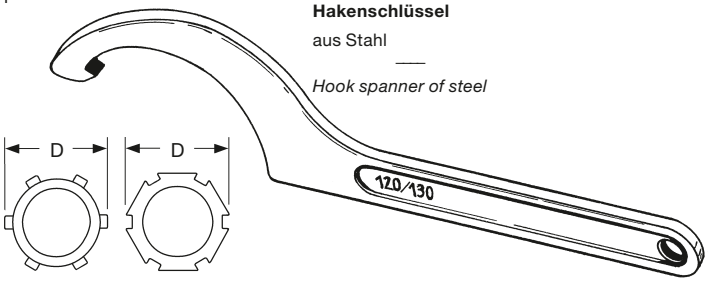

Hakenschlüssel

aus Stahl

Hook spanner of steel

D mm	für Größe *For Size*	Bestellnummer *Part No.*
50 – 60	1¼" – 1½"	EW – H 52/*55*
68 – 75	2"	EW – H 68/*75*
80 – 90	2½"	EW – H 80/*90*
95 – 100	3"	EW – H 95/*100*
120 – 130	4"	EW – H 120/*130*

5

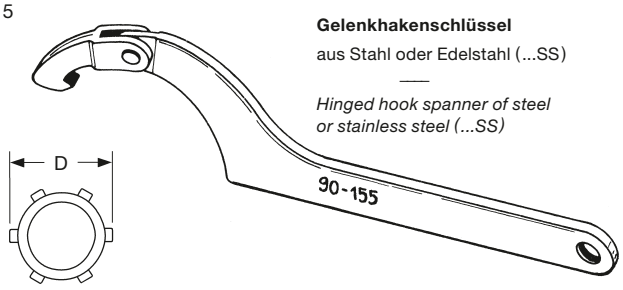

Gelenkhakenschlüssel

aus Stahl oder Edelstahl (...SS)

Hinged hook spanner of steel or stainless steel (...SS)

D *mm*	für Größe *For Size*	Bestellnummer *Part No.*
60 – 90	1½" – 2½"	EW – GH 60/*90*
60 – 90	1½" – 2½"	EW – GH 60/*90 SS*
80 – 155	2½" – *4"*	EW – GH 90/*155*
80 – 155	2½" – *4"*	EW – GH 90/*155 SS*

6

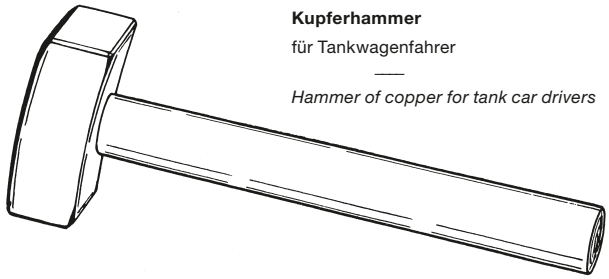

Kupferhammer

für Tankwagenfahrer

Hammer of copper for tank car drivers

Gewicht *Weight*	Bestellnummer *Part No.*
500 Gramm	EW – KH 500
1000 Gramm	EW – KH 1000

GE-WICHT Weight Approx. ≈ kg	TW-KUPPLUNG ART + GRÖSSE TW Coupling Type + Size DN	FÜR SCHLAUCHGRÖSSE For Hose Size ID mm	ID in.	OD mm	KUPPLUNG FORM Coupler Style Form	BESTELL-NUMMER Part Number Type
1,6	MK 50 (2") A = 71 mm Ø	38	1½"	50 – 52	MKX 2	MKX 38.50 SS
1,0		50	2"	63 – 67	MKX 1	MKX 50 SS 1)
1,5					MKX 2	MKX 50.50 SS
3,1	MK 80 (3") A = 103 mm Ø	50	2"	63 – 67	MKX 2	MKX 50.80 SS
2,9		63	2½"	78 – 81	MKX 2	MKX 63.80 SS
2,1		75	3"	89 – 92	MKX 1	MKX 75 SS 1)
2,9					MKX 2	MKX 75.80 SS
5,3	MK 100 (4") A = 129 mm Ø	100	4"	115 – 118	MKX 2	MKX 100.100 SS

System 'TW' + **Spannfix**

Die Mutterkupplung ist **alternativ mit aktiver Hebelsicherung MK-A** lieferbar, s. Seite 252.

'**GD**' **Gewinde-Dichtung**: Standardwerkstoff PTFE, auf Wunsch auch aus Polyurethan, Viton®, EPDM oder Thermopac (s. Seite 387).

'**KD**' **Kupplungs-Dichtung**: Standardwerkstoff Hypalon® (MK 50 und MK 80 als GSD-Formdichtung, MK 100 als O-Ring). TW-Flachdichtungen, O-Ringe oder GSD-Formdichtungen auch lieferbar aus NBR, EPDM, Viton®, Viton® Extreme ETP, Silikon und Polyurethan (siehe Seite 393). Bei PTFE wegen Härte rückfragen.

Alle Schlauchkupplungen auch lieferbar mit zusätzlicher mit Teflon® PFA Beschichtung der flüssigkeitsbenetzten Teile, siehe Seite 252.

—

*The female coupling is **alternatively available with Active Safeguard Lever MK-A**, s. page 252.*

*´**GD**´ **Captive seal**: Standard material PTFE, on request also available of polyurethane, Viton®, EPDM or Thermopac (see page 387).*

*´**KD**´ **Coupling seal**: Standard material CSM (MK 50 and MK 80 as GSD form seal, MK 100 as O-ring). TW flat seals, O-rings or GSD form seals also available of NBR, EPT, FKM, Viton® Extreme, silicone and polyurethane (see page 393). For PTFE please ask back because of hardness.*

All hose couplings also available with additonal Teflon® PFA coating of parts in contact with liquid, see page 252.

1,0	VK 50 (2") B = 77 mm Ø	38	1½"	50 – 52	VKX 2	VKX 38.50 SS
0,8		50	2"	63 – 67	VKX 1	VKX 50 SS 1)
1,2					VKX 2	VKX 50.50 SS
2,0	VK 80 (3") B = 110 mm Ø	50	2"	63 – 67	VKX 2	VKX 50.80 SS
2,2		63	2½"	78 – 81	VKX 2	VKX 63.80 SS
1,7		75	3"	89 – 92	VKX 1	VKX 75 SS 1)
2,3					VKX 2	VKX 75.80 SS
3,7	VK 100 (4") B = 140,5 mm Ø	100	4"	115 – 118	VKX 2	VKX 100.100 SS

1) Einteilige Form mit integriertem Stutzen, **ohne** Gewindedichtung 'GD': kein Nachziehen erforderlich, kürzere Baulänge, geringeres Gewicht.

—

*1) One-piece contruction with integrated hose tail, **without** captive seal 'GD': no tightening necessary, shorter length, less weight.*

ELAFLEX

'**TW**'**-Schlauchkupplungen** nach EN 14420-6 (DIN 28450) mit Schlauchstutzen aus Edelstahl. Mit wiederverwendbarem **SPANNFIX**-Sicherheitseinband aus Pressaluminium, Stifte aus Edelstahl. Nenndruck bis 16 bar.

—

*´**TW**´ **Hose couplings** EN 14420-6 of stainless steel with reusable **SPANNFIX** pinned safety clamps of hot stamped aluminium, pins of stainless steel. W. P. up to 16 bar.*

MK-Kupplungen aus 1.4408, Schlauchstutzen aus 1.4408 (1.4571). 'GD' aus PTFE, 'KD' aus Hypalon® (grün)

—

Coupler of 1.4408, hose tail of 1.4408 (1.4571). Captive seal ´GD´ of PTFE. Seal ´KD´ of CSM (green)

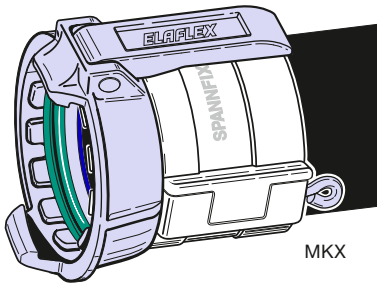

Einteilige Kupplung ohne Gewindeverbindung. 'KD' aus Hypalon® (grün)

Form MKX 1

One-piece coupler with integral hose tail without thread connection. Seal ´KD´ of CSM (green)

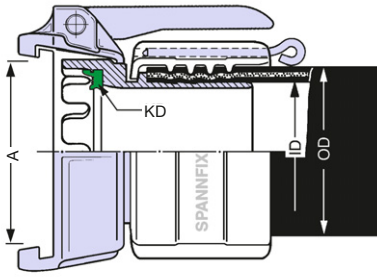

Zweiteilige Kupplung mit Gewindeverbindung. 'GD' aus PTFE, 'KD' aus Hypalon® (grün)

Form MKX 2

Two piece coupler joined by BSP threading. Captive seal ´GD´ of PTFE. Seal ´KD´ of CSM (green)

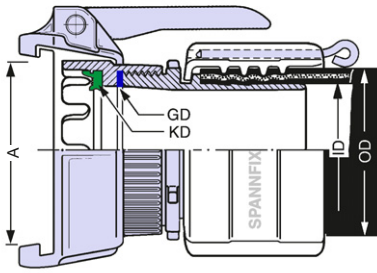

EDELSTAHL Rostfrei

VK-Kupplungen aus 1.4408, Schlauchstutzen aus 1.4408 (1.4571), 'GD' aus PTFE

—

Adapter of 1.4408 and hose tail of 1.4408 (1.4571). Captive seal ´GD´ of PTFE

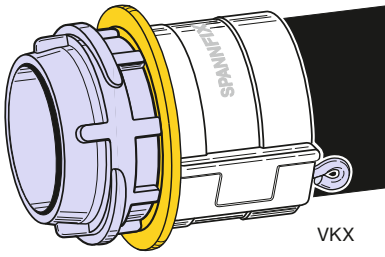

Einteilige Kupplung ohne Gewindeverbindung. Mit Kurvenschutzring (K-Ring) aus Polyamid

Form VKX 1

One piece adapter with integral hose tail without BSP thread connection with K-ring of polyamide

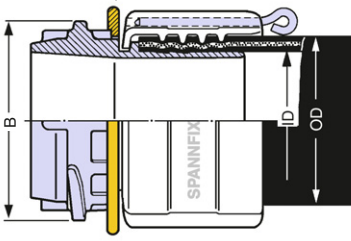

Form VKX 2

Two piece adapter joined by BSP threading. Captive seal ´GD´ of PTFE

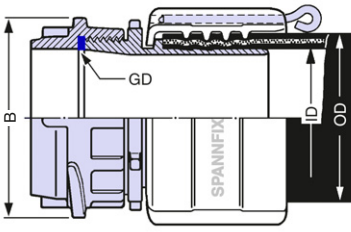

TECHNISCHE ÄNDERUNGEN VORBEHALTEN · NACHDRUCK UND KOPIEN NUR MIT UNSEREM EINVERSTÄNDNIS · *Specifications subject to change without notice · Copyright ELAFLEX*

Beständigkeitsübersicht Armaturen · *Chemical Resistance Chart Fittings*

MEDIEN, MEDIENGRUPPEN Wenn nicht anders angegeben, bei Raumtemperatur. Bei Gemischen alle Komponenten beachten! — ***FLUIDS, FLUID GROUPS*** *If not otherwise stated, at ambient temperature.* *All components of mixtures must be considered!*	Messing *brass, bronze* **Ms**	Aluminium *aluminium* **Alu**	Stahl St. 37 *carbon steel* **St**	Edelstahl 1.4571 *stainl. steel 316 Ti* **SS**	mit Beschichtung *Teflon® PFA Cover* **SSE**	Polyamid *polyamide* **P** (PA)	Polypropylen *polypropylene* **PP**
Aliphatische Kohlenwasserstoffe wie Benzin, Diesel, Öle, Petroleum *Aliphatic hydrocarbons as gasoline, diesel, fuel oil, crude oil, petroleum*	A	A	A	A	A	A	C
Otto - Kraftstoffe mit Aromaten-, Ether-, Methanolzusätzen nach DIN *Gasoline with aromatic, ether and methanol additives*	A	A	A	A	A	A	C
Aromatische Kohlenwasserstoffe wie Benzol, Toluol, Xylol *Aromatic hydrocarbons as benzene, tuluene, xylene*	A	A	A	A	A	A	C
Chlorierte Kohlenwasserst. wie Methylenchlorid, Per- und Trichlorethylen *Chlorinated hydrocarbons as methylene chloride, per- and tri-chloroethylene*	A	(A)	A	A	A	A	C
Alkohole wie Ethanol, Butanol, Methanol, Isopropylalkohol *Alcohols as ethanol, butanol, methanol, isopropyl alcohol*	A	A	A	A	A	A	B
Amine wie Anilin, Butylamin, Pyridin, Diethylamin, Triethylamin *Amines as aniline, butylamine, pyridine, diethyl amine, triethyl amine*	A	A	A	A	A	Angabe Medium erforderlich — *Please enquire*	B
Acetate, Aldehyde, Ester, Ether *Acetates, aldehydes, ester, ether*	A	A	A	A	A	A-B	B
Ketone wie Aceton, Methylethylketon (MEK), Cyclohexanon *Ketones as acetone, methyl ethyl ketone, cyclohexanone*	A	A	A	A	A	A	B
Glykole, Enteisungsflüssigkeiten, Frostschutzmittel, Glysantin *Glycol, defrosting fluids, anti-freezing fluids*	A	B	A	A	A	A	A
Wasser, Abwasser, Seewasser, Kühlwasser – auch ölhaltig *Water, sewage, seawater, cooling water – also containing oil*	A	B	B	A	A	A	A
Asphalt, Heißbitumen, Teer bis 200° C *Asphalt, hot bitumen, tar up to 200° C*	A	C	C	A	-	-	C
Teeröle wie Braun- und Steinkohlenteeröl, Kresol, Phenol *Tar oils as lignite-tar oil, coal-tar oil, cresol, phenol*	A	B	A	A	A	C	C
Sattdampf, gesättigter Nassdampf bis 220° C *High pressure wet saturated steam up to 220° C*	A	B	B	A	-	-	C
Eisen-III-chlorid, Eisensalze *Iron-III-chloride, ferric salts*	C	C	C	C	A	C	A
Ammoniak wässrig, Flüssigdünger *Ammonia liquid, liquid fertilizer*	C	B	A	A	A	A	A
Salzlösungen wie Carbonate, Chloride, Nitrate, Phosphate *Salt solutions as carbonates, chlorides, nitrates, phosphates*	A-B	B-C	B	A	A	A	A
Laugen wie Kalilauge, Natronlauge, Reinigungslaugen 100° C *Alkalis as potassium hydroxide, sodium hydroxide, cleaning lyes up to 100° C*	B	C	B	A	A	B	A
Ameisensäure *Formic acid*	A-B	B	B	A	A	C	A
Chlorsulfonsäure *Chlorosulfonic acid*	C	C	B	B	A	C	C
Chromsäure *Chromic acid*	C	C	B	A	A	C	A
Essigsäure *Acetic acid*	C	C	B	A	A	C	A
Flußsäure, Fluorwasserstoffsäure *Hydrofluoric acid*	C	C	C	C	A	C	A
Oxalsäure *Oxalic acid*	C	B	C	A	A	B	A
Phosphorsäure *Phosphoric acid*	C	C	C	A	A	C	A
Salpetersäure *Nitric acid* → 30 % 30 – 70 % 70 – 90 %	C C C	C C B	C C C	A A A	A A A	C C C	A C C
Salzsäure *Hydrochloric acid*	C	C	C	C	A	C	A
Schwefelsäure *Sulfuric acitd* → 65 % 65 – 95 % 96 %	C C C	C C B	C C A	B-C B A	A A A	C C C	A A A

A = gut geeignet
good, fluid has little or no effect

B = bedingt geeignet (z.B. Korrosion, Rost, Abtrag, Quellung)
fair, fluid has minor effect (corrosion, rust, erosion, swelling)

C = nicht geeignet
not suitable

Vorbehalt: Eine Garantie für diese allgemeinen Informations-Angaben wird nicht übernommen. Sie wurden den Druckschriften der Rohstoffhersteller entnommen. Zu beachten ist, dass sich die Angaben nur auf reine Werkstoffe beziehen. Spezielle Beständigkeitsversuche können nach Vereinbarung durchgeführt werden.

—

Reservation: *The validity of these general information data cannot be guaranteed. The data have been taken from publications of various manufacturers. Please note, that the data refer to pure materials only. Special resistance tests can be made on request.*

In Zweifelsfällen bitte rückfragen · *In case of doubt please ask for information*

GE-WICHT Weight Approx. ≈ kg	TW-KUPPLUNG ART + GRÖSSE TW Coupling Type + Size DN	FÜR SCHLAUCHGRÖSSE For Hose Size ID mm	ID in.	OD mm	KUPPLUNG FORM Coupler Style Form	BESTELL-NUMMER Part Number Type
1,6	MK 50 (2") B = 71 mm Ø	38	1½"	50 – 53	MKC 2	MKC 38.50 SS
1,1		50	2"	63 – 67	MKC 1	MKC 50 SS [1]
1,6					MKC 2	MKC 50.50 SS
3,2	MK 80 (3") B = 103 mm Ø	50	2"	63 – 67	MKC 2	MKC 50.80 SS
3,0		63	2½"	78 – 82	MKC 2	MKC 63.80 SS
2,2		75	3"	89 – 92	MKC 1	MKC 75 SS [1]
3,0					MKC 2	MKC 75.80 SS
5,9	MK 100 (4") B = 129 mm Ø	100	4"	114 – 119	MKC 2	MKC 100.100 SS

System TW + **Spannloc** (VG 85328)

Die Mutterkupplung ist **alternativ mit aktiver Hebelsicherung MK-A** lieferbar, s. Seite 252.

'GD' Gewinde-Dichtung: Standardwerkstoff PTFE, auf Wunsch auch aus Polyurethan, Viton®, EPDM oder Thermopac (s. Seite 387).

'KD' Kupplungs-Dichtung: Standardwerkstoff Hypalon® (MK 50 und MK 80 als GSD-Formdichtung, MK 100 als O-Ring). TW-Flachdichtungen, O-Ringe oder GSD-Formdichtungen auch lieferbar aus NBR, EPDM, Viton®, Viton® Extreme ETP, Silikon und Polyurethan (siehe Seite 393). Bei PTFE wegen Härte rückfragen.

Alle Schlauchkupplungen auch lieferbar mit zusätzlicher Teflon® PFA Beschichtung der flüssigkeitsbenetzten Teile, siehe Seite 252.

—

*The female coupling is **alternatively available with Active Safeguard Lever MK-A**, see page 252.*

***'GD' Captive seal**: Standard material PTFE, on request also available of polyurethane, Viton®, EPDM or Thermopac (see page 387).*

***'KD' Coupling seal**: Standard material Hypalon® (MK 50 and MK 80 as GSD form seal, MK 100 as O-ring). TW flat seals, O-rings or GSD form seals also available of NBR, EPT, FKM, Viton® Extreme, silicone and polyurethane (see page 393). For PTFE please ask back because of hardness.*

All hose couplings also available with additonal Teflon® PFA coating, see page 252.

1,0	VK 50 (2") A = 77 mm Ø	38	1½"	50 – 53	VKC 2	VKC 38.50 SS
0,9		50	2"	63 – 67	VKC 1	VKC 50 SS [1]
1,3					VKC 2	VKC 50.50 SS
2,1	VK 80 (3") A = 110 mm Ø	50	2"	63 – 67	VKC 2	VKC 50.80 SS
2,3		63	2½"	78 – 82	VKC 2	VKC 63.80 SS
1,8		75	3"	89 – 92	VKC 1	VKC 75 SS [1]
2,4					VKC 2	VKC 75.80 SS
4,3	VK 100 (4") A = 140,5 mm Ø	100	4"	114 – 119	VKC 2	VKC 100.100 SS

[1] Einteilige Form **ohne** Gewindedichtung 'GD'.
Kein Nachziehen erforderlich, kürzere Baulänge, geringeres Gewicht.

[1] *One-piece contruction with integrated hose tail, **without** captive seal 'GD'.*
No tightening necessary, shorter length, less weight.

ELAFLEX

'TW'-Schlauchkupplungen nach DIN EN 14420-6 (DIN 28450) mit Schlauchstutzen aus Edelstahl. Mit wiederverwendbarem **SPANNLOC**-Sicherheitsklemmen aus Pressaluminium. Schrauben und Muttern aus Stahl. Nenndruck bis 16 bar.

—

***'TW' Hose couplings** EN 14420-6 of stainless steel with reusable **SPANNLOC** safety clamps of hot stamped aluminium. Bolts and nuts of steel. Working pressure up to 16 bar.*

MK-Kupplungen aus 1.4408, Schlauchstutzen aus 1.4408 (1.4571). 'GD' aus PTFE, 'KD' aus Hypalon (grün)

—

Coupler of 1.4408, hose tail of 1.4408 (1.4571). Captive seal 'GD' of PTFE. Seal 'KD' of Hypalon (green)

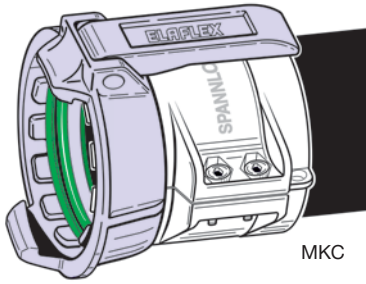

Einteilige Kupplung ohne Gewindeverbindung. 'KD' aus Hypalon® (grün)

Form MKC 1

One-piece coupler with integral hose tail, without thread connection. Seal 'KD' of Hypalon (green)

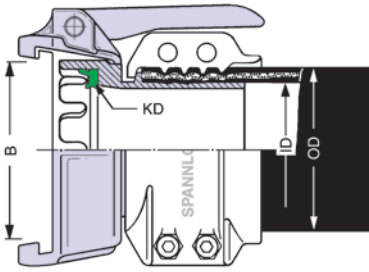

Zweiteilige Kupplung mit Gewindeverbindung. 'GD' aus PTFE, 'KD' aus Hypalon (grün)

Form MKC 2

Two piece coupler joined by BSP threading. Captive seal 'GD' of PTFE. Seal 'KD' of Hypalon (green)

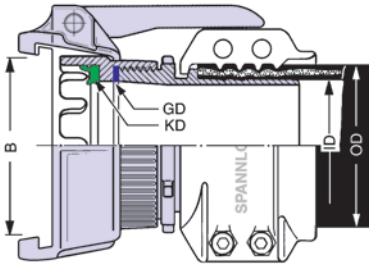

EDELSTAHL Rostfrei

VK-Kupplungen aus 1.4408, Schlauchstutzen aus 1.4408 (1.4571), 'GD' aus PTFE

—

Adapter of 1.4408 and hose tail of 1.4408 (1.4571). Captive seal 'GD' of PTFE

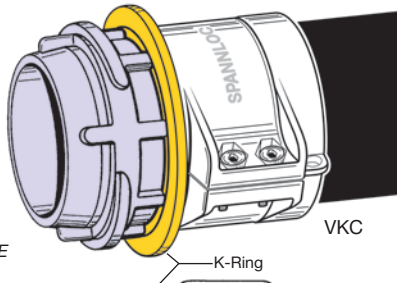

Einteilige Kupplung ohne Gewindeverbindung. Mit Kurvenschutzring (K-Ring) aus Polyamid

Form VKC 1

One piece adapter with integral hose tail, without BSP thread connection with K-ring of polyamide

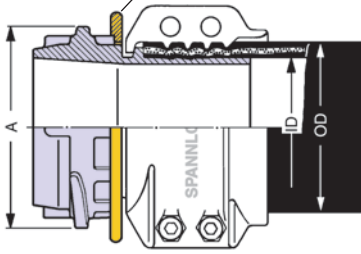

Zweiteilige Ausführung mit Gewindeverbindung. 'GD' aus PTFE

Form VKC 2

Two piece adapter joined by BSP threading. Captive seal 'GD' of PTFE

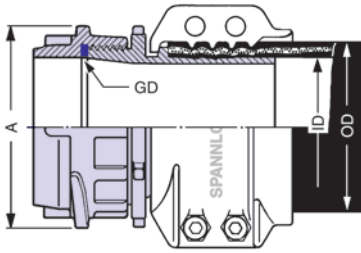

SPANNLOC-Schlauchkupplungen TW-SS

TECHNISCHE ÄNDERUNGEN VORBEHALTEN · NACHDRUCK UND KOPIEN NUR MIT UNSEREM EINVERSTÄNDNIS · *Specifications subject to change without notice · Copyright ELAFLEX*

PFA-beschichtete TW-Armaturen · *PFA coated TW Couplings*

1

Type MKX ... SSE

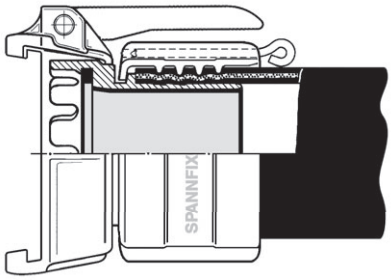

Type MKC ... SSE

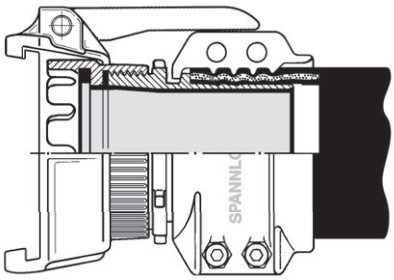

Ein- und zweiteilige Tankwagen-Schlauchkupplungen aus rostfreiem Stahl wie auf Katalogseiten 249 u. 251 beschrieben, jedoch zusätzlich **flüssigkeitsbenetzte Teile mit Teflon® PFA-Beschichtung** (FDA zugelassen). Farbe: rot. Details siehe Information 5.03.

Die PFA-Beschichtung wird eingesetzt, wenn die chemische Beständigkeit von Edelstahl nicht ausreicht, wie z. B. für Salzsäure, Eisen-III-Chlorid, verdünnte Schwefelsäure.

Beständigkeitsübersicht siehe Seite 250.

Bestellnummer: ... SSE

Teflon® PFA

Beschichtung · *Coating*

Type VKX ... SSE

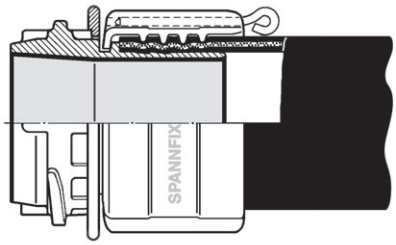

Type VKC ... SSE

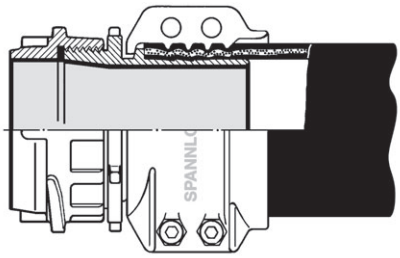

One and two piece couplings *of stainless steel as described on catalogue page 249 and 251, but* ***parts in contact with liquid with an additional coating of Teflon® PFA*** *(FDA approved). Colour: red. For details please see Information 5.03.*

The PFA coating is used when the chemical resistance of stainless steel is not sufficient like for hydrochloric acid, ferro-III-chloride, diluted sulfuric acid.

Resistance chart see page 250.

Part Number: ... SSE

Aktive Hebelsicherung · *Active Safeguard Lever*

2

Mutterkupplung mit
aktiver Hebelsicherung
(siehe Information 6.06)

Female hose coupling with
Active Safeguard Lever
(see Information 6.06)

Type MKX-A...SS

Type MKC-A...SS

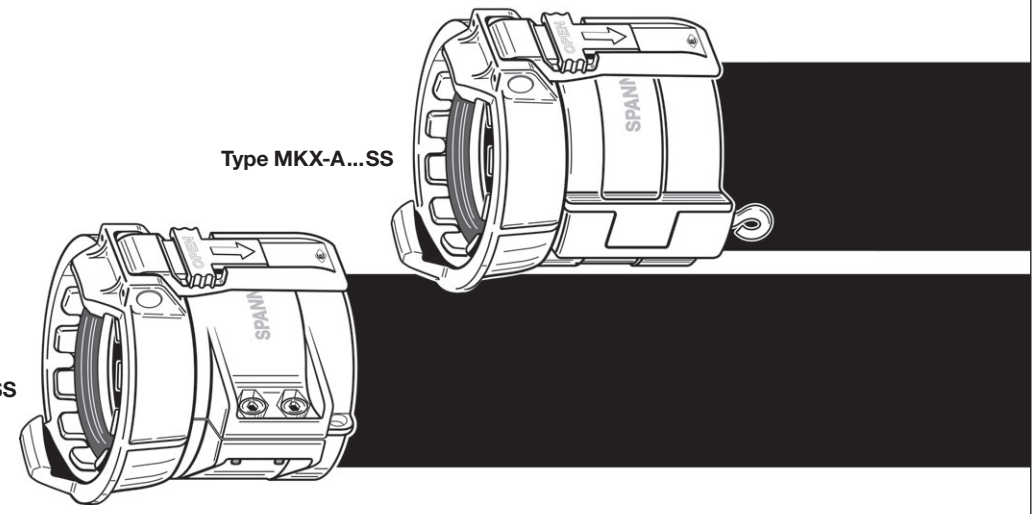

Sicherheits-Schlaucheinbindungen · *Safety Hose Clamps*

3

Type SPANNLOC (SC)

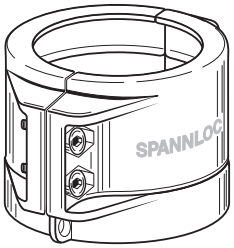

Type SPANNFIX (SX)

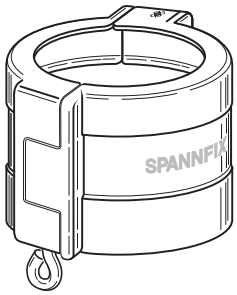

Wiederverwendbare Sicherheits-Schlaucheinbindungen SPANNLOC und SPANNFIX auch lieferbar aus **chemisch vernickeltem Aluminium**. SPANNLOC auch lieferbar aus **Pressmessing** und **Edelstahl**.

Bestellnummer:	SC ... Ni	SX ... Ni
	SC ... Ms	
	SC ... SS	

Reusable SPANNLOC and SPANNFIX safety hose clamps also available ***of aluminium nickel-plated****.*
SPANNLOC also available of ***hot stamped brass*** *and* ***stainless steel****.*

Part Number:	*SC ... Ni*	*SX ... Ni*
	SC ... Ms	
	SC ... SS	

ELAFLEX

Gewicht *Weight Approx.* ≈ kg	KUPPLUNG Form + Größe *Coupling Form + Size* in.	FÜR SCHLAUCHGRÖSSE *For Hose Size* ID mm	ID in.	OD mm	SPANN-KLEMMEN *Span Clamps* Form	BESTELL-NUMMER *Part Number* Type
0,4 0,4	AVK 1" (d = 36,7 mm)	25	1"	36 - 38 36 - 39	Spannfix Spannloc	AVKX 25 AVKC 25
0,6 0,6	AVK 1 1/4" (d = 45,5 mm)	32	1 1/4"	43 - 45 43 - 46	Spannfix Spannloc	AVKX 32 AVKC 32
0,7 0,7	AVK 1 1/2" (d = 53,5 mm)	38	1 1/2"	50 - 52 50 - 53	Spannfix Spannloc	AVKX 38 AVKC 38
0,9 1,0	AVK 2" (d = 63 mm)	50	2"	63 - 67 63 - 67	Spannfix Spannloc	AVKX 50 AVKC 50
1,4 1,5	AVK 2 1/2" (d = 75,8 mm)	63	2 1/2"	78 - 81 78 - 82	Spannfix Spannloc	AVKX 63 AVKC 63
1,7 1,8	AVK 3" (d = 91,5 mm)	75	3"	89 - 92 89 - 94	Spannfix Spannloc	AVKX 75 AVKC 75
3,7 4,3	AVK 4" (d = 119,5 mm)	100	4"	115 - 118 114 - 119	Spannfix Spannloc	AVKX 100 AVKC 100

Schlauchkupplungen mit Hebelsystem nach DIN EN 14420 - 7 (DIN 2828), mit Spannfix- oder Spannloc-Sicherheitseinband aus Pressaluminium. Nenndruck bis 10 bar.

Hose couplings to EN 14420 - 7 (MIL-C-27487) with Spannfix or Spannloc clamps of hot stamped aluminium. Working pressure up to 10 bar.

Amerikan. Vater-Kupplung und Schlauchstutzen aus Pressmessing.

Type AVK

(USA = E)

E = Adapter and hose tail of hot stamped brass

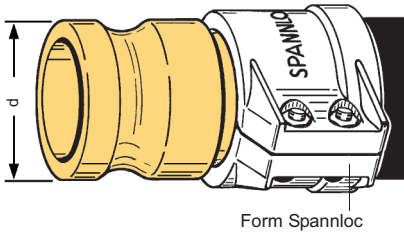

Form Spannloc

Gewicht ≈ kg	Form + Größe in.	ID mm	ID in.	OD mm	Form	Type
0,7 0,7	AMK 1" (d = 37,2 mm)	25	1"	36 - 38 36 - 39	Spannfix Spannloc	AMKX 25 AMKC 25
1,0 1,0	AMK 1 1/4" (d = 46 mm)	32	1 1/4"	43 - 45 43 - 46	Spannfix Spannloc	AMKX 32 AMKC 32
1,3 1,3	AMK 1 1/2" (d = 54 mm)	38	1 1/2"	50 - 52 50 - 52	Spannfix Spannloc	AMKX 38 AMKC 38
1,3 1,4	AMK 2" (d = 63,7 mm)	50	2"	63 - 67 63 - 67	Spannfix Spannloc	AMKX 50 AMKC 50
2,4 2,5	AMK 2 1/2" (d = 76,5 mm)	63	2 1/2"	78 - 81 78 - 82	Spannfix Spannloc	AMKX 63 AMKC 63
2,5 2,6	AMK 3" (d = 92,2 mm)	75	3"	89 - 92 89 - 94	Spannfix Spannloc	AMKX 75 AMKC 75
6,2 6,8	AMK 4" (d = 120,2 mm)	100	4"	115 - 118 114 - 119	Spannfix Spannloc	AMKX 100 AMKC 100

Amerikan. Mutter-Kupplung und Schlauchstutzen aus Pressmessing. Hebel aus Edelstahl Dichtung aus NBR

Type AMK

(USA = C)

C = Coupler and hose tail of hot stamped brass. lever of stainless steel Seal of NBR

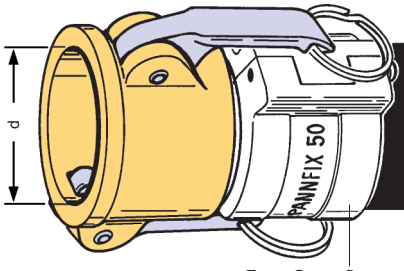

Form Spannfix

*) Für Bestellung von Ersatzdichtungen die Kupplungsgröße ergänzen
For spare seals complete the Part Number with coupler size

AKD . . . NBR *)

Ersatzdichtungen s. S. 395
Spare sparts s. page 395

Gewicht ≈ kg	Form + Größe in.	ID mm	ID in.	OD mm	Form	Type
0,4 0,4	AVK 1 (d = 36,7 mm)	25	1"	36 - 38 36 - 39	Spannfix Spannloc	AVKX 25 SS AVKC 25 SS
0,5 0,5	AVK 1 1/4" (d = 45,5 mm)	32	1 1/4"	43 - 45 43 - 46	Spannfix Spannloc	AVKX 32 SS AVKC 32 SS
0,7 0,7	AVK 1 1/2" (d = 53,5 mm)	38	1 1/2"	50 - 52 50 - 53	Spannfix Spannloc	AVKX 38 SS AVKC 38 SS
0,8 0,9	AVK 2" (d = 63 mm)	50	2"	63 - 67 63 - 67	Spannfix Spannloc	AVKX 50 SS AVKC 50 SS
1,3 1,4	AVK 2 1/2" (d = 75,8 mm)	63	2 1/2"	78 - 81 78 - 82	Spannfix Spannloc	AVKX 63 SS AVKC 63 SS
1,6 1,7	AVK 3" (d = 91,5 mm)	75	3"	89 - 92 89 - 94	Spannfix Spannloc	AVKX 75 SS AVKC 75 SS
4,3 4,9	AVK 4" (d = 119,5 mm)	100	4"	115 - 118 114 - 119	Spannfix Spannloc	AVKX 100 SS AVKC 100 SS

Amerikan. Vater-Kupplung und Schlauchstutzen aus rostfreiem Edelstahl 1.4571.

Type AVK

(USA = E)

E = Adapter and hose tail of stainless steel

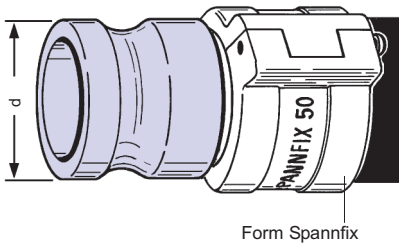

Form Spannfix

EDELSTAHL Rostfrei

Chem. Beständigkeit siehe Seite 250
Chemical resistance see page 250

Gewicht ≈ kg	Form + Größe in.	ID mm	ID in.	OD mm	Form	Type
0,4 0,4	AMK 1" (d = 37,2 mm)	25	1"	36 - 38 36 - 39	Spannfix Spannloc	AMKX 25 SS AMKC 25 SS
0,7 0,7	AMK 1 1/4" (d = 46 mm)	32	1 1/4"	43 - 45 43 - 46	Spannfix Spannloc	AMKX 32 SS AMKC 32 SS
1,1 1,1	AMK 1 1/2" (d = 54 mm)	38	1 1/2"	50 - 52 50 - 53	Spannfix Spannloc	AMKX 38 SS AMKC 38 SS
1,4 1,5	AMK 2" (d = 63,7 mm)	50	2"	63 - 67 63 - 67	Spannfix Spannloc	AMKX 50 SS AMKC 50 SS
1,8 1,9	AMK 2 1/2" (d = 76,5 mm)	63	2 1/2"	78 - 81 78 - 82	Spannfix Spannloc	AMKX 63 SS AMKC 63 SS
2,4 2,5	AMK 3" (d = 92,2 mm)	75	3"	89 - 92 89 - 94	Spannfix Spannloc	AMKX 75 SS AMKC 75 SS
4,0 4,6	AMK 4" (d = 120,2 mm)	100	4"	115 - 118 114 - 119	Spannfix Spannloc	AMKX 100 SS AMKC 100 SS

Amerikan. Mutter-Kupplung und Schlauchstutzen aus rostfreiem Edelstahl 1.4401. Dichtung Hypalon (auf Wunsch Viton)

Type AMK

(USA = C)

C - Coupler and hose tail of stainless steel. Seal of Hypalon (Viton on request)

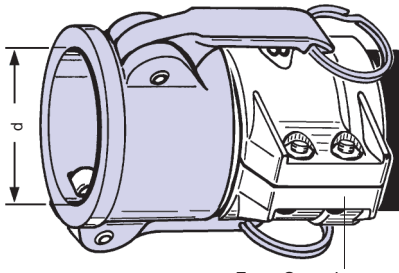

Form Spannloc

*) Für Bestellung von Ersatzdichtungen die Kupplungsgröße ergänzen
For spare seals complete the Part Number with coupler size

AKD . . . Hypalon *)
AKD . . . Viton *)

Ersatzdichtungen s. S. 395
Spare sparts s. page 395

TECHNISCHE ÄNDERUNGEN VORBEHALTEN · NACHDRUCK UND KOPIEN NUR MIT UNSEREM EINVERSTÄNDNIS · *Specifications subject to change without notice · Copyright ELAFLEX*

1

Type AVKS…SK
(Form E)

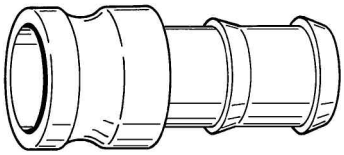

Type AMKS…SK
(Form C)

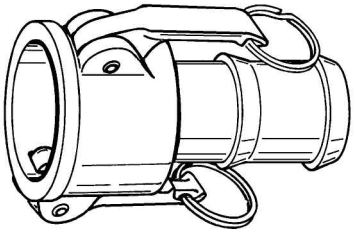

Schlauchkupplungen mit Hebelsystem nach (MIL - C 27487), mit **Schlauchstutzen für Schelleneinband**. -

Lieferbar aus Messing, Aluminium, Edelstahl rostfrei in den Größen 1/2" bis 6", aus Polypropylen in den Größen 3/4" bis 3".

Hinweis: Polypropylen ist ein thermoplatischer Werkstoff und daher mechanisch und thermisch nicht so belastbar wie Metall. In Zweifelsfällen bitte mit Angabe über Medium, Temperatur und Betriebsdruck zurückfragen.

—

Type AVKS…SK PP
(Form E)

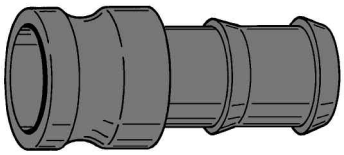

Polypropylen / *Polypropylene*

Type AMKS…SK PP
(Form C)

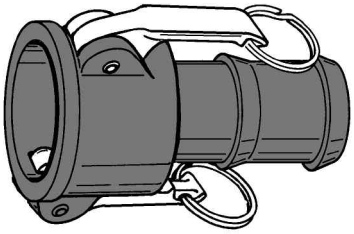

Polypropylen / *Polypropylene*

Cam hose couplings *acc. (MIL - C 27487), with* ***hose tail for clamp attachment.***

Available 1/2" to 6" in brass, aluminium and stainless steel, 3/4" to 3" in polypropylene.

Note: Polypropylene is a thermoplastic material and cannot be strained mechanically and thermically the same way as metal. If in doubt, please inquire with details about medium, temperature and pressure.

2

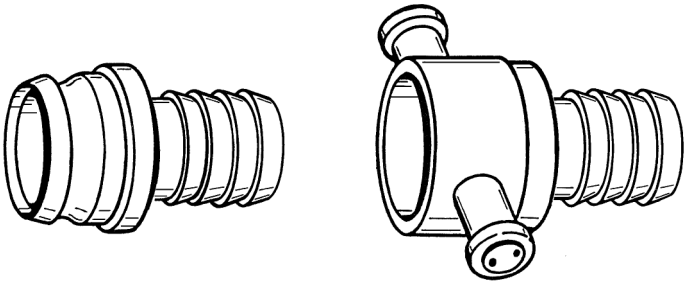

Morrison (GB)

Schlauchkupplungen nach **System "Morrison"** (Instantaneous). Englische Feuerwehrkupplung nach BS 336 aus Rotguss: 1½", 2½", 2¾"

—

British fire hose coupling *to BS 336 in bronze System "Morrison" (Instantaneous). Dimensions 1½", 2½", 2¾". On request only.*

3

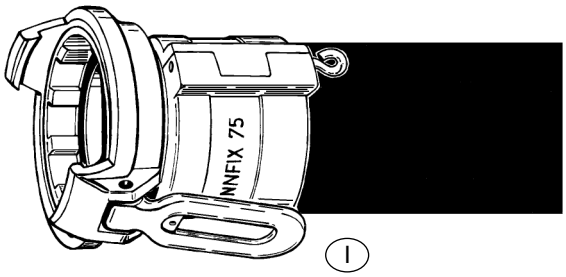

"Italienische" Tankwagenkupplung. Diese Kupplung sieht unserer Tankwagen-Kupplung sehr ähnlich, entspricht aber in Abmessung und Werkstoff nicht der deutschen TW-Kupplung nach DIN 28450 und läßt sich auch nicht mit ihr kuppeln. - Wahlweise mit Spannfix- oder Spannloc-Sicherheitsklemmen aus gepresstem Aluminium.

—

Italian road tanker coupling *similiar to the German TW-system (DIN 28450) but with different measurements and materials. Italian and Geman systems are not compatible. Alternatively with Spannfix or Spannloc safety clamps of hot stamped aluminium.*

TECHNISCHE ÄNDERUNGEN VORBEHALTEN · NACHDRUCK UND KOPIEN NUR MIT UNSEREM EINVERSTÄNDNIS · Specifications subject to change without notice · Copyright ELAFLEX

STORZ-Schlauchkupplungen analog DIN 14301, 14321, 14322 und 14323, mit Spannfix- oder Spannloc-Sicherheitseinband für Schläuche mit oder ohne Stahldrahtwendel. Für Saug- und Druckbetrieb bis 10 bar. Einsatz hauptsächlich für Wasser und Siloprodukte.

Hose couplings system STORZ analogue to DIN 14301, 14321, 14322 and 14323, with re-usable Spannfix or Spannloc clamps for hoses with or without steel helix. Working pressure up to 10 bar. Application e. g. for water and dry bulk products.

GEWICHT ≈ kg (Weight Approx.)	KUPPLUNG ART + GRÖSSE DN (Coupling Type + Size)	FÜR SCHLAUCHGRÖSSE ID mm (For Hose Size)	ID in.	OD mm	SPANNKLEMMEN Form (Span Clamps)	BESTELLNUMMER Type (Part Number)
0,5 0,5	25 = D (d = 31 mm)	25	1"	36 – 38 36 – 39	Spannfix Spannloc	STKX 25 STKC 25
0,6 0,7	52 = C (d = 66 mm)	38	1½"	50 – 52 50 – 53	Spannfix Spannloc	STKX 38 STKC 38
0,7 0,8	52 = C (d = 66 mm)	50	2"	63 – 67 63 – 67	Spannfix Spannloc	STKX 50 STKC 50
1,1 1,2	75 = B (d = 89 mm)	75	3"	89 – 92 89 – 94	Spannfix Spannloc	STKX 75 STKC 75
2,3 3,0	110 = A (d = 133 mm)	100	4"	115 – 118 114 – 119	Spannfix Spannloc	STKX 100 STKC 100

Drehbare Kupplung, Schlauchstutzen und Klemmen aus Aluminium (Sonderausführungen aus Messing oder Edelstahl lieferbar). Dichtung NBR

System
STORZ

STORZ coupler, hose tail and clamps of aluminium (special types of brass or stainless steel available). Captive seal of NBR

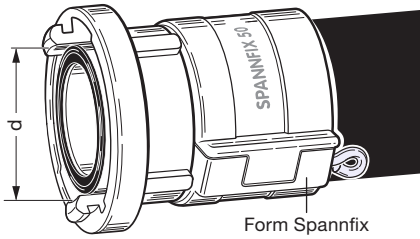

Hakenschlüssel **EW-ABC**, siehe umseitig

*Hook spanner **EW-ABC**, see overleaf*

*) Für Bestellung von Ersatzdichtungen aus NBR schwarz (Standard) bitte Kupplungsgröße ergänzen. NBR weiß oder Viton®, siehe Seite 395.

For ordering spare seals of NBR black (standard) please complete this part number with the coupler size. NBR white or FKM, see page 395.

STKD ...*)

Ersatz-Lippendichtung aus NBR schwarz

Spare lip seal of NBR black

GUILLEMIN-Schlauchkupplungen nach DIN EN 14420-8, zusätzlich mit Spannfix- oder Spannloc-Sicherheitseinband für Schläuche mit oder ohne Stahldrahtwendel. Für Saug- und Druckbetrieb bis 10 bar. Die Größe DN 100 (4") entspricht DIN 3795 für den genormten Kesselwagenanschluss für Staubgüter.

Hose couplings system GUILLEMIN to EN 14420-8, with re-usable Spannfix or Spannloc clamps for Working pressure up to 10 bar. Coupler DN 100 (4") to DIN 3795 for rail tank car adaptor (dry products).

0,4 0,5	40 (d = 59 mm)	38	1½"	50 – 52 50 – 53	Spannfix Spannloc	GSKX 38 GSKC 38
0,5 0,6	50 (d = 69 mm)	50	2"	63 – 67 63 – 67	Spannfix Spannloc	GSKX 50 GSKC 50
0,9 0,9	65 (d = 84 mm)	63	2½"	78 – 81 78 – 82	Spannfix Spannloc	GSKX 63 GSKC 63
1,1 1,2	75 (d = 103 mm)	75	3"	89 – 92 89 – 94	Spannfix Spannloc	GSKX 75 GSKC 75
1,9 2,5	100 (d = 123 mm)	100	4"	115 – 118 114 – 119	Spannfix Spannloc	GSKX 100 GSKC 100

Kupplung, Schlauchstutzen mit Arretierung und Klemmen aus Aluminium (Sonderausführungen in Edelstahl lieferbar). Dichtung NBR

System
GUILLEMIN

Guillemin coupler, with arresting device, hose tail and clamps of aluminium (special types of stainless steel available). Captive seal of NBR

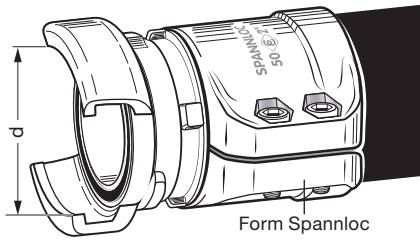

*) Für Bestellung von Ersatzdichtungen aus NBR schwarz (Standard) bitte Kupplungsgröße ergänzen. NBR weiß oder Viton®, siehe Seite 390.

For ordering spare seals of NBR black (standard) please complete this part number with the coupler size. NBR white or FKM, see page 390.

GSKD ...*)

Ersatzdichtung aus NBR schwarz

Spare seal of NBR black

Rohrnut-Kupplungsanschluss nach VG 95954 für Bundeswehr-Pipelinesystem, mit Spannloc-Einband bis 25 bar Betriebsdruck. Dichtungen und Rohrnut-Klemmen müssen extra bestellt werden.

Hose tail with grooved end to VG 95954 with re-usable Spannloc clamps for working pressure up to 25 bar. Lips seals and connection devices have to be separately ordered.

3,2	100 (d = 114,3 mm)	100	4"	114 – 119	Spannloc	RNKC 100
9,6	150 (d = 168,3 mm)	150	6"	167 – 173	Spannloc	RNKC 150
16,2	200 (d = 219,1 mm)	200	8"	222 – 229	Spannloc	RNKC 200

Schlauchstutzen mit Nutende aus Stahl, galvanisch verzinkt. SPANNLOC-Klemmen Aluminium

System
RNK
(Military)

Hose tail with 'Victaulic' type grooved end of zinc plated steel. SPANNLOC clamps of aluminium

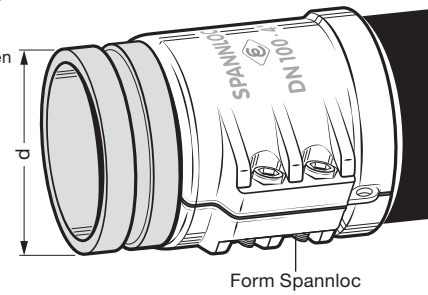

Rohrnut-Klemmendichtung (Lippendichtung), aus NBR

Lip seal for Victaulic coupler, of NBR

RNKD 100	
RNKD 150	
RNKD 200	

RNKD

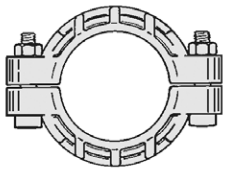

Rohrnut-Klemme

Produktkonfigurator für Schlauchleitungen:
http://schlauchleitungskonfigurator.elaflex.de

Product configurator for hose assemblies:
http://hoseconfigurator.elaflex.de

Sonderausführungen + Montagewerkzeug · *Special Types + Assembling Tool*

1

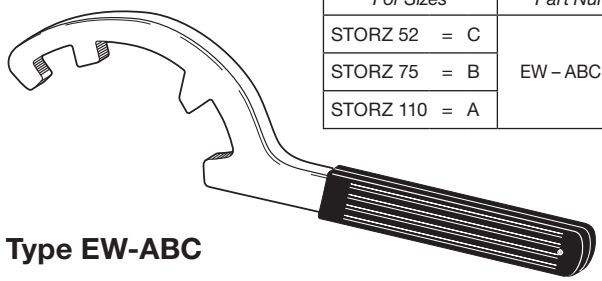

FÜR GRÖSSEN *For Sizes*	BESTELLNUMMER *Part Number*
STORZ 52 = C	EW – ABC
STORZ 75 = B	
STORZ 110 = A	

Type EW-ABC

STORZ Kupplungsschlüssel

Hakenschlüssel aus Stahl zur Montage (Kupplung und Entkupplung) von STORZ-Kupplungen der Größen A, B und C.

Die Form des Schlüssels erlaubt das komplette Verbinden zweier Kupplungen bis zum Anschlag ohne Umsetzen.

Bestellnummer: **EW – ABC**

STORZ Hook Spanner

Assembling tool of steel for coupling and uncoupling STORZ couplers of sizes A, B and C.

The shape of the tool permits the complete connection of two couplings up to the stop, without having to reset the spanner.

Part Number: ***EW – ABC***

2

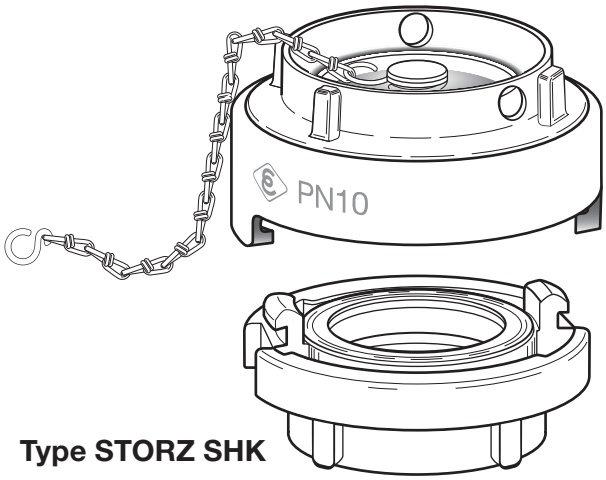

Type STORZ SHK

STORZ Sicherheitskupplung

Sonderausführung für den Einbau in Silofahrzeugen (Tank- und Kesselwagen). Beim Abkuppeln fällt der Sicherheits-Blinddeckel zunächst auf Halteklauen, evtl. vorhandener Druck wird abgebaut. Erst dann kann endgültig entkuppelt werden.

Lieferung als Kupplungssatz: Kupplungsteil, Blindkupplung und Knotenkette mit gehärteten S-Haken.

Material: Aluminium, Standarddichtung aus NBR weiß, Knotenkette aus Edelstahl.

Lieferbar in Nennweiten Storz C (NW 50), Storz B (NW 80), Storz A (NW 100), Storz 125, Storz 150. Kupplungsteil mit Innengewinde DIN EN ISO 228.

Details siehe Information 3.10.

Bestellnummer: **STORZ SHK** [**...**]

STORZ Safety Coupling

Special version for road and rail tankers for bulk goods. During uncoupling, the safety dust plug first falls into holding claws, relasing an eventual pressure within the system. Only then the dust cap can be fully taken off.

The approved system is supplied as a set (coupler, dust cap and chain with hardened S-hooks).

Material: aluminium, standard seal of NBR white, chain of stainless steel.

Available in sizes Storz C (DN 50), Storz B (DN 80), Storz A (DN 100), Storz 125, Storz 150. Coupling piece with female BSP thread.

Details see information 3.10.

Part Number: ***STORZ SHK [...]***

3

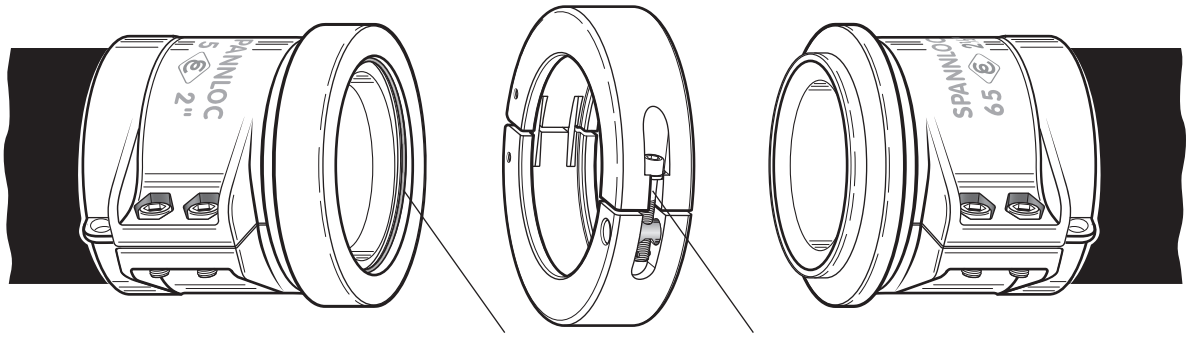

Type SPLIT CLAMP

Schlauchkupplungssystem nach MIL-C-24356A für die Verbindung von Marine-Förderschläuchen. Schlauchstutzen mit Vater- / Mutterteilanschluss aus Edelstahl oder Aluminium, mit Gelenkklemme aus Edelstahl oder Aluminium. Spannschraube aus Edelstahl.

Hose coupling system acc. to MIL-C-24356A for marine delivery hoses. Hose tails with male / female connection of stainless steel or aluminium, with bolted clamp of stainless steel or aluminium. Clamping screw of stainless steel.

BESTELLNUMMER / *Part Number* Type						
Mutterteil mit SPANNLOC-Klemmen / *Female Part with SPANNLOC clamps*		Gelenkklemme / *Bolted Clamp*		Vaterteil mit SPANNLOC-Klemmen / *Male Part with SPANNLOC clamps*		Ersatzdichtung / *Spare Seal*
Edelstahl *Stainless Steel*	Aluminium	Edelstahl *Stainless Steel*	Aluminium	Edelstahl *Stainless Steel*	Aluminium	NBR
SCMC 63 SS (2½")	SCMC 63 Al (2½")	BC 63 SS (2½")	BC 63 Al (2½")	SCVC 63 SS (2½")	SCVC 63 Al (2½")	SCMO 63
SCMC 100 SS (4")	SCMC 100 Al (4")	BC 100 SS (4")	BC 100 Al (4")	SCVC 100 SS (4")	SCVC 100 Al (4")	SCMO 100
SCMC 150 SS (6")	SCMC 150 Al (6")	BC 150 SS (6")	BC 150 Al (6")	SCVC 150 SS (6")	SCVC 150 Al (6")	SCMO 150

GRUPPE 2 *Section*	GE-WICHT *Weight Approx.* ≈ kg	SCHLAUCH-GRÖSSE *Hose Size* ID mm	OD mm	FLANSCH NENNWEITE *Flange Diam. Nominal* mm/in.	FLANSCHNORM NENNDRUCK *Flange Standard Pressure Nominal* *)	FLANSCH FORM *Flange Style* Form	BESTELL-NUMMER *Part Number* Type
	1,3	19 (3/4")	30 – 33	DN 20	DIN PN 40 (PN 10, 16, 25, 40)	S	SFC 19.40
	1,2					F	FFC 19.40
	1,0			3/4"	ASA 150	S	SFC 19.150
	1,2					F	FFC 19.150
	1,5				ASA 300	S	SFC 19.300
	1,7					F	FFC 19.300
	1,7	25 (1")	36 – 39	DN 25	DIN PN 40 (PN 10, 16, 25, 40)	S	SFC 25.40
	1,5					F	FFC 25.40
	1,3			1"	ASA 150	S	SFC 25.150
	1,7					F	FFC 25.150
	1,9				ASA 300	S	SFC 25.300
	2,1					F	FFC 25.300
	2,4	32 (1¼")	43 – 46	DN 32	DIN PN 40 (PN 10, 16, 25, 40)	S	SFC 32.40
	2,1					F	FFC 32.40
	1,7			1¼"	ASA 150	S	SFC 32.150
	1,8					F	FFC 32.150
	2,3				ASA 300	S	SFC 32.300
	2,7					F	FFC 32.300
	2,8	38 (1½")	50 – 53	DN 40	DIN PN 40 (PN 10, 16, 25, 40)	S	SFC 38.40
	2,3					F	FFC 38.40
	2,1			1½"	ASA 150	S	SFC 38.150
	2,2					F	FFC 38.150
	3,2				ASA 300	S	SFC 38.300
	4,0					F	FFC 38.300
	2,9	40	53 – 56	DN 40	DIN PN 40 (PN 10, 16, 25, 40)	S	SFC 40.40
	2,4					F	FFC 40.40
	3,6	50 (2")	63 – 67	DN 50	DIN PN 16 (PN 10, 16)	S	SFC 50.16
	3,2					F	FFC 50.16
	4,2				DIN PN 40 (PN 25, 40)	S	SFC 50.40
	3,5					F	FFC 50.40
	3,3			2"	ASA 150	S	SFC 50.150
	3,4					F	FFC 50.150
	4,0				ASA 300	S	SFC 50.300
	4,8					F	FFC 50.300
	4,4	63 (2½")	78 – 82	DN 65	DIN PN 16 (PN 10, 16)	S	SFC 63.16
	3,9					F	FFC 63.16
	5,1				DIN PN 40 (PN 25, 40)	S	SFC 63.40
	4,6					F	FFC 63.40
	4,7			2½"	ASA 150	S	SFC 63.150
	4,5					F	FFC 63.150
	5,5				ASA 300	S	SFC 63.300
	6,3					F	FFC 63.300

ELAFLEX

Schlauchflansche nach DIN EN 14420-4 aus Stahl verzinkt und chromatiert, mit SPANNLOC-Klemmbacken aus Aluminium. Flansche nach DIN EN 1092-1 oder ASA (ANSI B 16.5).

Verwendungsbereich: Schläuche für Mineralölprodukte, Flüssiggase einschl. Ammoniak, Lösungsmittel, Schlamm, Wasser und Luft. Für Chemikalien, Säuren und Laugen unbedingt Beständigkeitsübersicht auf Seite 250 beachten.
Nicht geeignet für Dampfschläuche und große Hitze.

Für Saug- und Druckbeanspruchung entsprechend dem Schlauch-Nenndruck.

—

Flanged hose couplings according to EN 14420-4 of steel, zinc plated and chromated, with SPANNLOC bolted clamps of aluminium. Flanges acc. to EN 1092-1 or ASA (ANSI B 16.5).

Range of application: Hoses for petroleum based products, LP gas including ammonia, solvents, mud, water and air. For chemicals, acids and alkalis take note of the resistance chart on page 250. ***Not*** *suitable for steam hoses.*

Suitable for suction and pressure service according to the nominal pressure of the hose.

Loser Flansch (drehbar) und Schlauchstutzen aus Stahl Zn Cr

FORM S

Swiveling flange (lap joint flange) and hose tail of steel Zn Cr

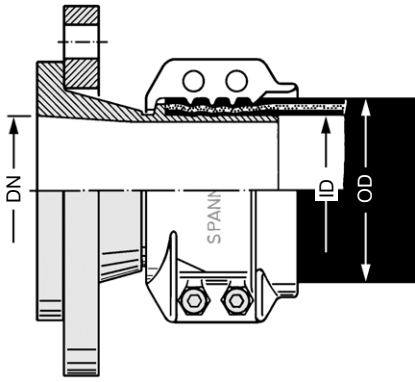

Fester Flansch mit Schlauchstutzen aus Stahl Zn Cr

FORM F

Fixed flange and hose tail of steel Zn Cr

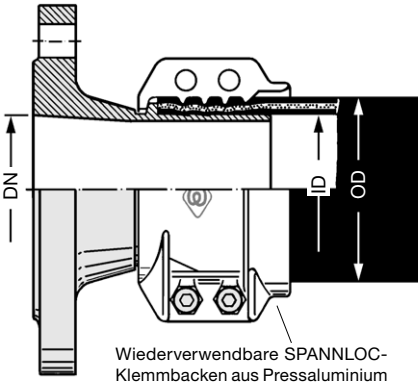

Wiederverwendbare SPANNLOC-Klemmbacken aus Pressaluminium AlMgSi 1. Schrauben und Muttern Stahl, verzinkt und chromatiert.

—

Re-usable bolted clamps of hot stamped aluminium. Bolts and nuts steel, zinc plated + chromated.

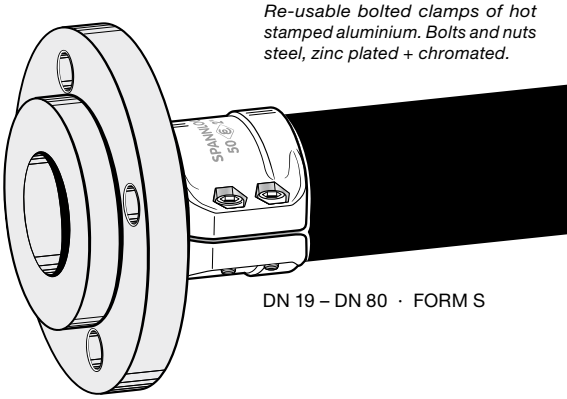

DN 19 – DN 80 · FORM S

*) Flanschmaße siehe Seite 278 · *Flange measurements see page 278*

TECHNISCHE ÄNDERUNGEN VORBEHALTEN · NACHDRUCK UND KOPIEN NUR MIT UNSEREM EINVERSTÄNDNIS · *Specifications subject to change without notice · Copyright ELAFLEX*

Montage von SPANNLOC-Klemmbacken · *Assembly of SPANNLOC-Bolted Clamps*

1

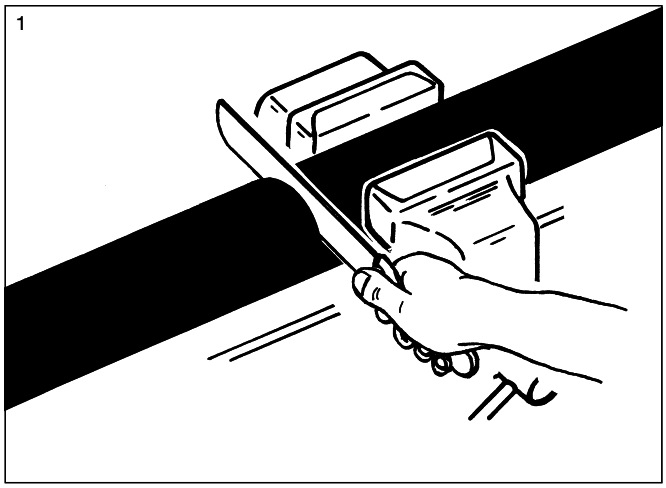

2

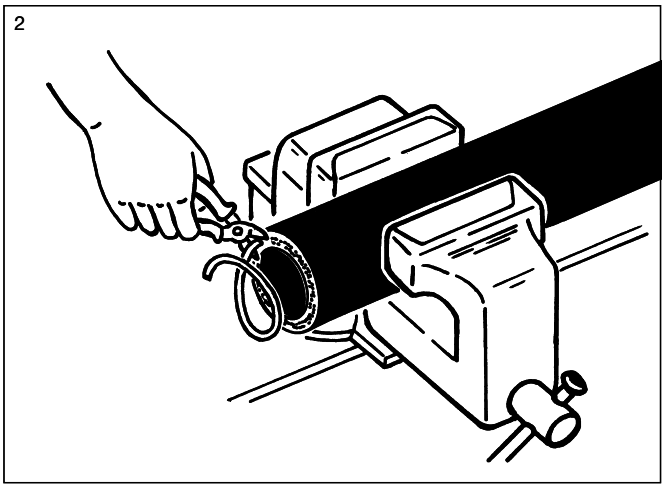

3

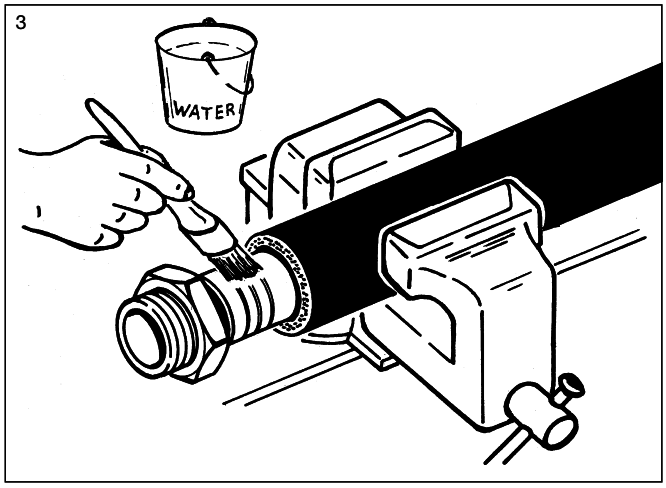

4

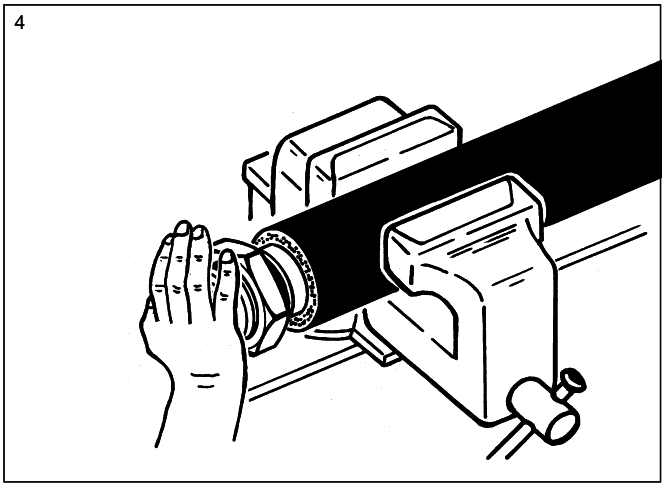

5

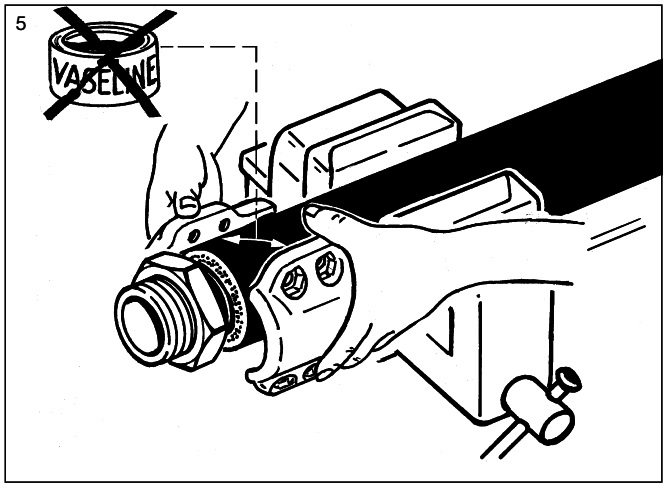

6

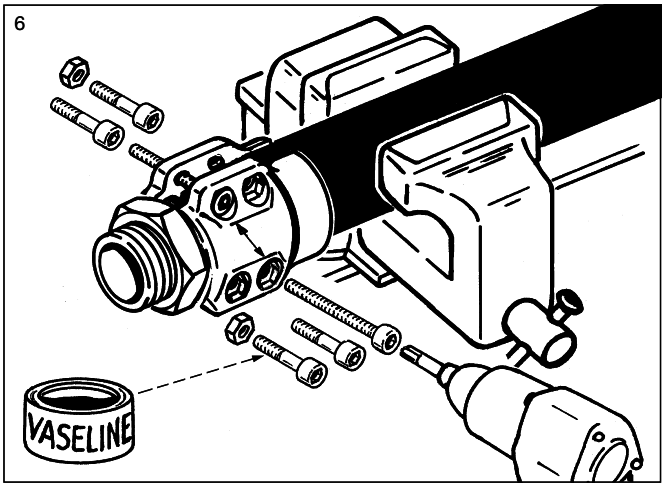

7

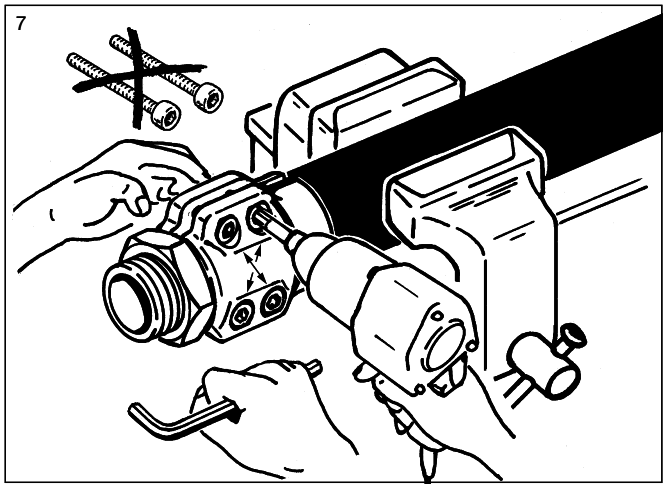

8

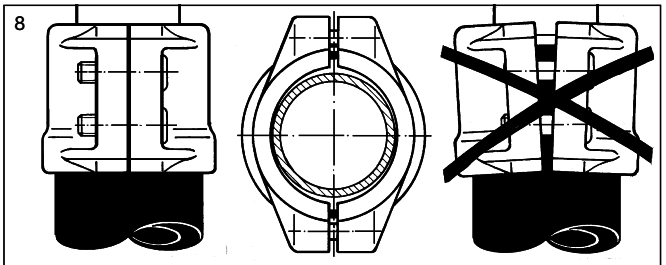

Nach Entfernung der längeren Montgehilfsschrauben werden die Spannloc-Schrauben überkreuz so fest wie möglich angezogen. Ein evtl. verbleibender Abstand zwischen den Klemmbacken muss parallel und an beiden Seiten gleich groß sein.

—

After the removal of the long mounting screws tighten the Spannloc screws crosswise as firmly as possible. A remaining space between the clamps should be parallel.

GRUPPE 2 *Section*	GE-WICHT *Weight Approx.* ≈ kg	SCHLAUCH-GRÖSSE *Hose Size* ID mm	OD mm	FLANSCH NENNWEITE *Flange Diam. Nominal* mm / in.	FLANSCHNORM NENNDRUCK *Flange Standard Pressure Nominal* *)	FLANSCH FORM *Flange Style* Form	BESTELL-NUMMER *Part Number* Type
	5,5	75 (3")	89 – 94	DN 80	DIN PN 16 (PN 10, 16)	S	SFC 75.16
	4,2					S	SFC 75.16 L
	4,9					F	FFC 75.16
	6,6				DIN PN 40 (PN 25, 40)	S	SFC 75.40
	5,9					F	FFC 75.40
	5,7			3"	ASA 150	S	SFC 75.150
	5,7					F	FFC 75.150
	7,5				ASA 300	S	SFC 75.300
	8,0					F	FFC 75.300
	5,8	80	94 – 97	DN 80	DIN PN 16 (PN 10, 16)	S	SFC 80.16
	4,2					S	SFC 80.16 L
	4,9					F	FFC 80.16
	6,6				DIN PN 40 (PN 25, 40)	S	SFC 80.40
	6,0					F	FFC 80.40
	7,9	100 (4")	114 – 119	DN 100	DIN PN 16 (PN 10, 16)	S	SFC 100.16
	5,5					S	SFC 100.16 L
	7,2					F	FFC 100.16
	10,1				DIN PN 40 (PN 25, 40)	S	SFC 100.40
	9,1					F	FFC 100.40
	9,2			4"	ASA 150	S	SFC 100.150
	9,4					F	FFC 100.150
	12,9				ASA 300	S	SFC 100.300
	13,9					F	FFC 100.300
	10,8	125 (5")	143 – 147	DN 125	DIN PN 16 (PN 10, 16)	S	SFC 125.16
	10,1					F	FFC 125.16
	11,8			5"	ASA 150	S	SFC 125.150
	12,4					F	FFC 125.150
	17,1				ASA 300	S	SFC 125.300
	18,3					F	FFC 125.300
	16,6	150 (6")	167 – 173	DN 150	DIN PN 16 (PN 10, 16)	S	SFC 150.16
	12,5					S	SFC 150.16 L
	16,0					F	FFC 150.16
	20,9				DIN PN 40 (PN 25, 40)	S	SFC 150.40
	20,1					F	FFC 150.40
	17,8			6"	ASA 150	S	SFC 150.150
	19,2					F	FFC 150.150
	25,2				ASA 300	S	SFC 150.300
	27,3					F	FFC 150.300
	24,3	200 (8")	222 – 229	DN 200	DIN PN 10 8 Löcher / *holes*!	S	SFC 200.16
	23,8					F	FFC 200.10
	24,0				DIN PN 16 12 Löcher / *holes*!	S	SFC 200.16
	23,5					F	FFC 200.16
	30,5				DIN PN 25	S	SFC 200.25
	29,5					F	FFC 200.25
	27,4			8"	ASA 150	S	SFC 200.150
	30,2					F	FFC 200.150
	37,4				ASA 300	S	SFC 200.300
	43,0					F	FFC 200.300

ELAFLEX

Schlauchflansche nach DIN EN 14420-4 aus Stahl verzinkt und chromatiert, mit SPANNLOC-Klemmbacken aus Aluminium. Flansche nach DIN EN 1092-1 oder ASA (ANSI B 16.5). Verwendungsbereich, Werkstoffe und Betriebsdruck siehe Seite 271.

Form S = loser Flansch, drehbar
Form F = fester Flansch
L-Type = mit Schlauchstutzen aus Aluminium-Legierung und Flansch aus Stahl

—

Flanged hose couplings acc. to EN 14420-4 of steel, zinc plated and chromated, with SPANNLOC bolted clamps of aluminium. Flanges according to EN 1092-1 or ASA (ANSI B 16.5). Range of application, materials and working pressure see page 271.

Form S = swiveling flange (lap joint flange)
Form F = fixed flange
L-Type = hose tail of aluminium alloy, flange of steel

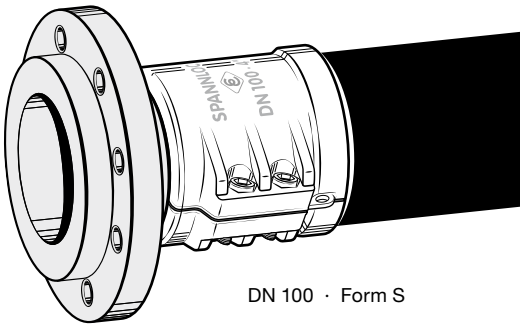

DN 100 · Form S

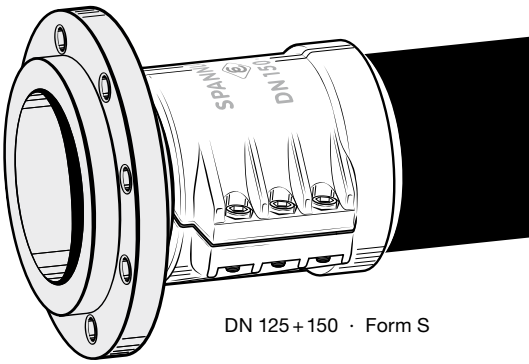

DN 125 + 150 · Form S

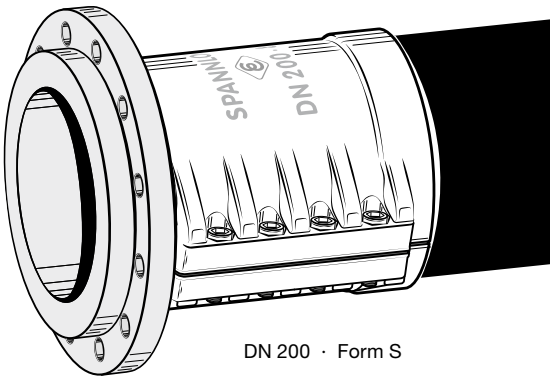

DN 200 · Form S

*) Flanschmaße siehe Seite 278 · *Flange measurements see page 278*

TECHNISCHE ÄNDERUNGEN VORBEHALTEN · NACHDRUCK UND KOPIEN NUR MIT UNSEREM EINVERSTÄNDNIS · *Specifications subject to change without notice · Copyright ELAFLEX*

1985
Revision 2.2015

Spannloc-Schlauchflansche DN 75 – 200

Sonderausführungen · *Special Types*

1

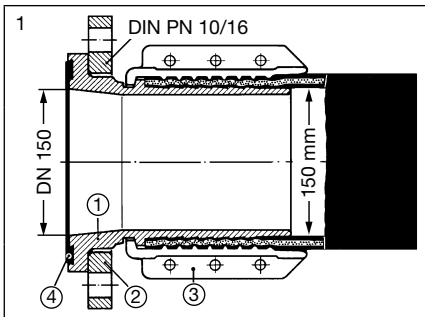

'Marine'-Ausführung nach Bundeswehrnorm VG 85289 mit eingekammerter Profildichtung ED 150. Nur lieferbar in der Größe DN 150 in nebenstehenden Material-Kombinationen:

'Navy' type to German military specification VG 85289 with captive seal ED 150. Available only in size DN 150 (6")

TYPE	Stutzen *Hose Tail* ①	Flansch *Flange* ②	Spannloc *Clams* ③	Dichtung *Gasket* ④	Gewicht *Weight* ≈ kg	Bestellnummer *Part Number*
St-Type	Stahl verzinkt, chromatiert — *steel zink plated chromated*	Stahl verzinkt, chromatiert — *steel zink plated chromated*	Press-Aluminium — *hot stamped aluminium*	ED 150 (NBR)	16,6	DFC 150.16
L-Type	Aluminium-Legierung — *aluminium alloy*	Stahl verzinkt, chromatiert — *steel zinc plated chromated*	Press-Aluminium — *hot stamped aluminium*		12,6	DFC 150.16 L
Ms-Type	Messing — *brass*	Press-messing — *hot stamped brass*	Press-Alu grün lackiert — *hot stamped alu green painted*		26,9	DFC 150.16 Ms

2

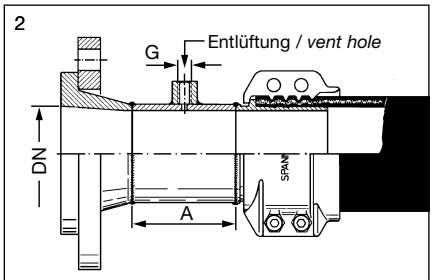

Bei Bestellung gewünschte Maße für DN, A und G angeben

In case of order please notify us of the measures DN, A and G

3

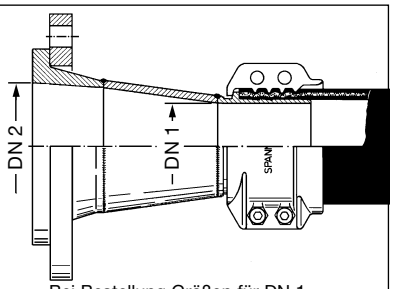

Bei Bestellung Größen für DN 1 und erweiterten DN 2 angeben

In case of order please notify us of the measures DN 1 and DN 2

4

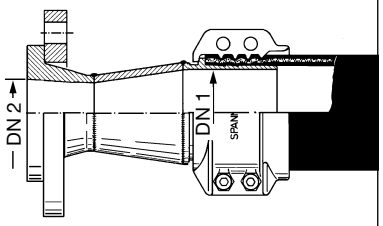

Bei Bestellung Größen für DN 1 und reduzierten DN 2 angeben

In case of order please notify us of the measures DN 1 and DN 2

5

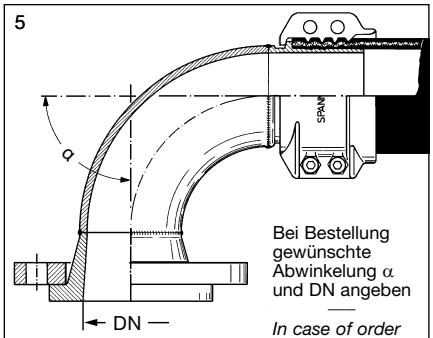

Bei Bestellung gewünschte Abwinkelung α und DN angeben

In case of order please notify us angle α and DN

6

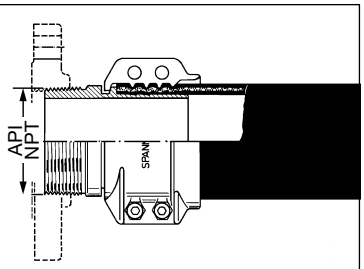

Mit API-Gewinde zum Aufdichten von ASA-Gewindeflanschen

With API thread for threaded flanges to ASA

7

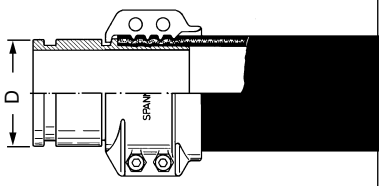

Mit Rohrnutende für MUK- oder VICTAULIC-Kupplungen

With pipe groove for MUK or VICTAULIC couplings

Ersatzdichtungen · *Spare Gaskets*

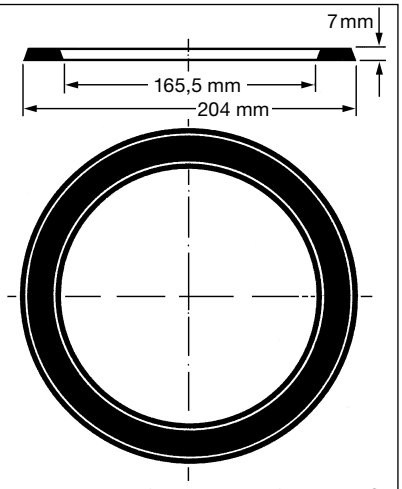

Dichtung **ED 150** für 'Marine'-Ausführung DFC 150 aus NBR. Andere Ausführungen auf Anfrage

*Profile seal **ED 150** for the 'Navy' type DFC 150 of NBR. Other types on request*

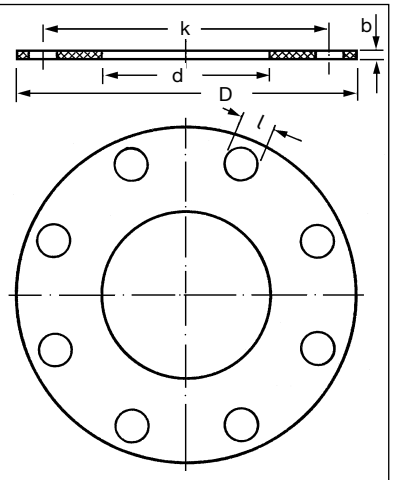

Bei Bestellung gewünschte Maße und Material angeben (z.B. ELAPAC blau, Thermopac, PU)

In case of order please notify us the measures and material (e.g. ELAPAC blue, Thermopac, PU)

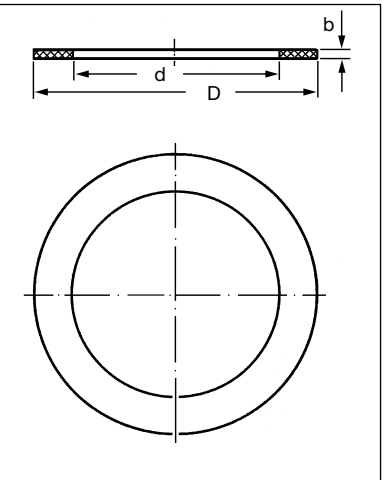

Bei Bestellung gewünschte Maße und Material angeben (z.B. ELAPAC blau, Thermopac, PU)

In case of order please notify us the measures and material (e.g. ELAPAC blue, Thermopac, PU)

GRUPPE 2 *Section*	GE-WICHT *Weight Approx.* ≈ kg	SCHLAUCH-GRÖSSE *Hose Size* ID mm	OD mm	FLANSCH NENNWEITE *Flange Diam. Nominal* mm/in.	FLANSCHNORM NENNDRUCK *Flange Standard Pressure Nominal* bar *)	FLANSCH FORM *Flange Style* Form	BESTELL-NUMMER *Part Number* Type
	2,1	25	36–38	DN 25	DIN PN 40 (PN 10, 16, 25, 40)	S	SFX 25.40
	1,8					F	FFX 25.40
	2,9	32	43–45	DN 32	DIN PN 40 (PN 10, 16, 25, 40)	S	SFX 32.40
	2,5					F	FFX 32.40
	2,9	38	50–52	DN 40	DIN PN 40 (PN 10, 16, 25, 40)	S	SFX 38.40
	2,8					F	FFX 38.40
	2,8	40	53–55	DN 40	DIN PN 40 (PN 10, 16, 25, 40)	S	SFX 40.40
	2,4					F	FFX 40.40
	3,4	50	63–67	DN 50	DIN PN 16 (PN 10, 16)	S	SFX 50.16
	3,1					F	FFX 50.16
	4,0				DIN PN 40 (PN 25, 40)	S	SFX 50.40
	3,4					F	FFX 50.40
	4,3	63	78–81	DN 65	DIN PN 16 (PN 10, 16)	S	SFX 63.16
	3,8					F	FFX 63.16
	4,6				DIN PN 40 (PN 25, 40)	S	SFX 63.40
	4,1					F	FFX 63.40
	5,4	75	89–92	DN 80	DIN PN 16 (PN 10, 16)	S	SFX 75.16
	4,6					F	FFX 75.16
	6,0				DIN PN 40 (PN 25, 40)	S	SFX 75.40
	4,8					F	FFX 75.40
	7,1	100	115–118	DN 100	DIN PN 16 (PN 10, 16)	S	SFX 100.16
	6,5					F	FFX 100.16
	8,0				DIN PN 40 (PN 25, 40)	S	SFX 100.40
	6,6					F	FFX 100.40
	0,9	50	63–67	DN 50	TW 1–10 bar DIN 28459	S	SFX 50 TW
	0,8					F	(FFX 50 TW)
	1,1	63	78–81	DN 65	TW 1–10 bar DIN 28459	S	SFX 63 TW
	1,0					F	(FFX 63 TW)
	1,3	75	89–92	DN 80	TW 1–10 bar DIN 28459	S	SFX 75 TW
	1,2					F	(FFX 75 TW)
	1,7	100	115–118	DN 100	TW 3–10 bar DIN 28459	S	SFX 100 TW
	1,6					F	(FFX 100 TW)
	1,0	50	63–67	DN 50	TW 1–10 bar DIN 28459	S	SFC 50 TW
	0,9					F	(FFC 50 TW)
	1,2	63	78–82	DN 65	TW 1–10 bar DIN 28459	S	SFC 63 TW
	1,1					F	(FFC 63 TW)
	1,4	75	94–97	DN 80	TW 1–10 bar DIN 28459	S	SFC 75 TW
	1,3					F	(FFC 75 TW)
	2,2	100	114–119	DN 100	TW 3–10 bar DIN 28459	S	SFC 100 TW
	2,0					F	(FFC 100 TW)
	0,9	100	114–119	DN 100	TTMA–10 bar	F	FFC 100-4" TTMA
	6,0	125	143–147	DN 125	TW 5–10 bar DIN 28459	S	SFC 125 TW
	5,7					F	(FFC 125 TW)
	8,5	150	167–173	DN 150	TW 7–10 bar DIN 28459	S	SFC 150 TW
	8,1					F	(FFC 150 TW)

ELAFLEX

Schlauchflansche nach DIN EN 14420-4 aus Stahl verzinkt und chromatiert mit SPANNFIX-Einband aus Aluminium. Flansche nach EN 1092-1. Verwendungsbereich, Werkstoffe und Betriebsdruck siehe Seite 271.

Flanged hose couplings according to EN 14420-4 of steel, zinc plated and chromated with SPANNFIX safety clamps of aluminium. Flanges acc. to EN 1092-1. Range of application, materials and working pressure as described on page 271.

Loser Flansch drehbar, und Schlauchstutzen aus Stahl ZnCr

FORM S

Swiveling flange (lap joint flange) and hose tail of steel ZnCr

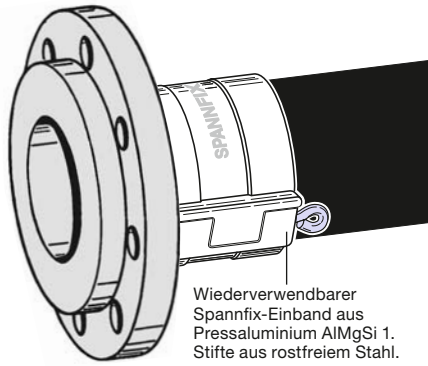

Wiederverwendbarer Spannfix-Einband aus Pressaluminium AlMgSi 1. Stifte aus rostfreiem Stahl.

Re-usable pinned clamps of hot stamped aluminium. Pins of stainless steel.

Fester Flansch mit Schlauchstutzen aus Stahl ZnCr

FORM F

fixed flange and hose tail of steel ZnCr

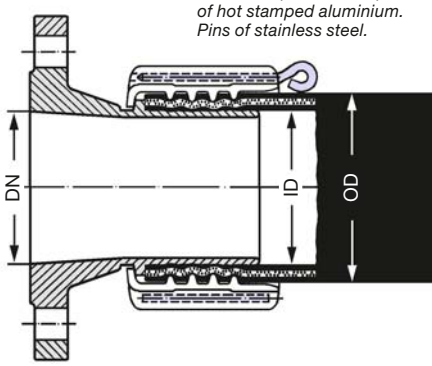

'TW'-Flansch, Schlauchstutzen und Spannfix aus Aluminium.

Betriebsdruck PN10

'TW'-Flange, (Tank Truck), hose tail and Spannfix clamps of aluminium.

Work. pressure up to 10 bar

Type TW

SPANNFIX

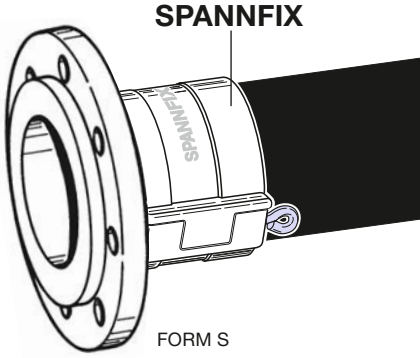

FORM S

'TW'-Flansch, Schlauchstutzen und Spannloc aus Aluminium.

Betriebsdruck PN10

'TW'-Flange, (Tank Truck), hose tail and Spannloc clamps of aluminium.

Work. pressure up to 10 bar

SPANNLOC

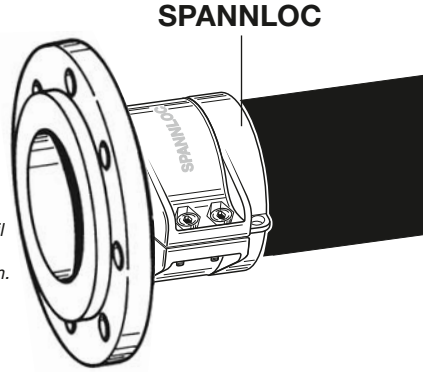

FORM S

*) Flanschmaße siehe Seite 278 · *Flange measurements see page 278*

TECHNISCHE ÄNDERUNGEN VORBEHALTEN · NACHDRUCK UND KOPIEN NUR MIT UNSEREM EINVERSTÄNDNIS · *Specifications subject to change without notice · Copyright ELAFLEX*

Gebräuchliche Maße für Schlauchflansche · *Measurements for Hose Flanges*

NENNWEITE *Diameter Nominal*	AUSSEN-Ø *Outside Diameter*		DICHTFLÄCHE *Sealing Surface*		LOCHKREIS *Bolt Circle*		SCHRAUBENLÖCHER *Bolt Holes*			FLANSCHNORM *Flange Standard*
	D		g Ø		k Ø		Anzahl	l Ø		NENNDRUCK
DN	mm	in.	mm	in.	mm	in.	*No.*	mm	in.	*Pressure Nominal*
15 (½")	95		45		65		4	14		DIN PN 40
	88,9	3½"	34,9	1⅜"	60,3	2⅜"	4	15,9	⅝"	ASA 150
	95,3	3¾"	34,9	1⅜"	66,7	2⅜"	4	15,9	⅝"	ASA 300
20 (¾")	105		58		75		4	14		DIN PN 40
	98,4	3⅞"	42,9	1 11/16"	69,9	2¾"	4	15,9	⅝"	ASA 150
	117,5	4⅝"	42,9	1 11/16"	82,5	3¼"	4	19	¾"	ASA 300
25 (1")	115		68		85		4	14		DIN PN 40
	108	4¼"	50,8	2"	79,4	3⅛"	4	15,9	⅝"	ASA 150
	123,8	4⅞"	50,8	2"	88,9	3½"	4	19	¾"	ASA 300
32 (1¼")	140		78		100		4	18		DIN PN 40
	117,5	4⅝"	63,5	2½"	88,9	3½"	4	15,9	⅝"	ASA 150
	133,4	5¼"	63,5	2½"	98,4	3⅞"	4	19	¾"	ASA 300
40 (1½")	150		88		110		4	18		DIN PN 40
	127	5"	73	2⅞"	98,4	3⅞"	4	15,9	⅝"	ASA 150
	155,6	6⅛"	73	2⅞"	114,3	4½"	4	22,2	⅞"	ASA 300
50 (2")	140		90		110		4	14		DIN PN 6 (nur/only Form F)
	165		102		125		4	18		DIN PN 16
	165		102		125		4	18		DIN PN 40
	152,4	6"	92,1	3⅝"	120,7	4¾"	4	19	¾"	ASA 150
	165,1	6½"	92,1	3⅝"	127	5"	8	19	¾"	ASA 300
65 (2½")	160		110		130		4	14		DIN PN 6 (nur/only Form F)
	185		122		145		8 (4)*	18		DIN PN 16
	185		122		145		8	18		DIN PN 40
	177,8	7"	104,8	4⅛"	139,7	5½"	4	19	¾"	ASA 150
	190,5	7½"	104,8	4⅛"	149,2	5⅞"	8	22,2	⅞"	ASA 300
80 (3")	154				130		8	11		TW 1 DIN 28459
	190		128		150		4	18		DIN PN 6 (nur/only Form F)
	200		138		160		8	18		DIN PN 16
	200		138		160		8	18		DIN PN 40
	190,5	7½"	127	5"	152,4	6"	4	19	¾"	ASA 150
	209,6	8¼"	127	5"	168,3	6⅝"	8	22,2	⅝"	ASA 300
100 (4")	168,3	6⅝"	138		149,2	5⅞"	8	11,1	7/16"	TTMA RP No. 28-09
	174				150		8	14		TW 3 DIN 28459
	210		148		170		4	18		DIN PN 6 (nur/only Form F)
	220		158		180		8	18		DIN PN 16
	235		162		190		8	22		DIN PN 40
	228,6	9"	157,2	6 3/16"	190,5	7½"	8	19	¾"	ASA 150
	254	10"	157,2	6 3/16"	200	7⅞"	8	22,2	⅞"	ASA 300
125 (5")	204				176		8	14		TW 5 DIN 28459
	240		178		200		8	18		DIN PN 6 (nur/only Form F)
	250		188		210		8	18		DIN PN 16
	270		188		220		8	26		DIN PN 25
	254	10"	185,7	7 5/16"	215,9	8½"	8	22,2	⅞"	ASA 150
	279,4	11"	185,7	7 5/16"	235	9¼"	8	22,2	⅞"	ASA 300
150 (6")	240				210		12	14		TW 7 DIN 28459
	265		202		225		8	18		DIN PN 6 (nur/only Form F)
	285		212		240		8	22		DIN PN 16
	300		218		250		8	26		DIN PN 40
	279,4	11"	215,9	8½"	241,3	9½"	8	22,2	⅞"	ASA 150
	317,5	12½"	215,9	8½"	269,9	10⅝"	12	22,2	⅞"	ASA 300
200 (8")	320		258		280		8	18		DIN PN 6
	340		268		295		8	22		DIN PN 10
	340		268		295		12	22		DIN PN 16
	360		278		310		12	26		DIN PN 25
	375		285		320		12	30		DIN PN 40
	342,9	13½"	269,9	10⅝"	298,5	11¾"	8	22,2	⅞"	ASA 150
	381	15"	269,9	10⅝"	330,2	13"	12	25,4	1"	ASA 300

Diese Tabelle enthält die Maße der für Schlauchflansche üblichen Normen. Bitte beachten: DIN 2633 und DIN 2673 wurden durch EN 1092-1:2002 ersetzt. Flansche nach anderen Normen, z.B. BS oder NF, können auf Wunsch geliefert werden.

—

The chart shows the measures of the customary standards for flanged hose fittings. Please note: DIN 2633 and DIN 2673 have been replaced by EN 1092-1:2002.
Flanges to other standards, e.g. BS or NF, available on request.

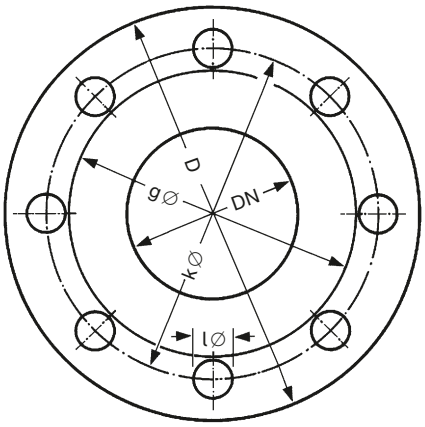

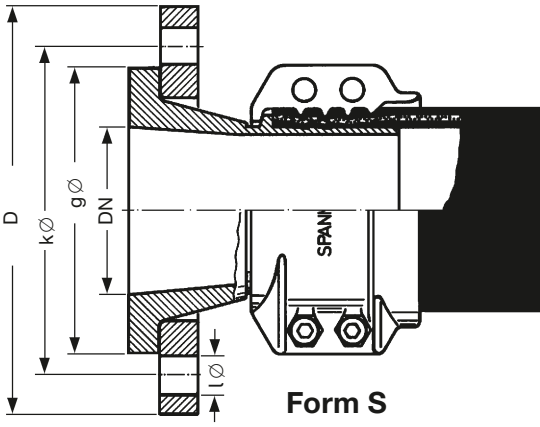

Form S

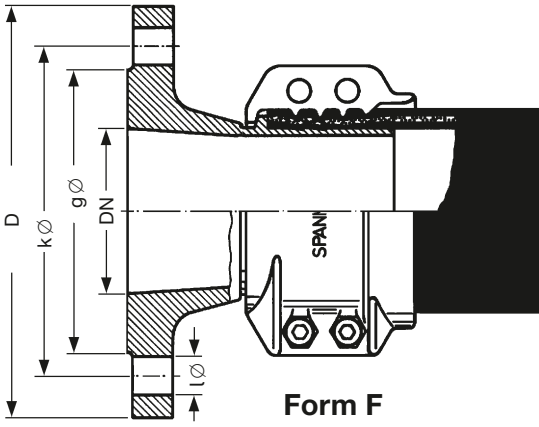

Form F

Nach DIN EN 1092-1 Standard mit 8 Löchern, mit 4 Löchern auf Anfrage.

*) —

According to EN 1092-1 with 8 holes as standard, with 4 holes on request.

GRUPPE 2 Section	GE-WICHT Weight Approx. ≈ kg	SCHLAUCH-GRÖSSE Hose Size ID mm	OD mm	FLANSCH NENNWEITE Flange Diam. Nominal mm/in.	FLANSCHNORM NENNDRUCK Flange Standard Pressure Nominal [1]	FLANSCH FORM Flange Style Form	BESTELL-NUMMER Part Number Type
	1,2	13	22 – 24	DN 15	DIN PN 40 (PN 10, 16, 25, 40)	S	SFC 13.40 SS
	1,3	19 (3/4")	30 – 33	DN 20		S	SFC 19.40 SS
	1,2					F	FFC 19.40 SS
	1,0			3/4"	ASA 150	S	SFC 19.150 SS
	1,2					F	FFC 19.150 SS
	1,5				ASA 300	S	SFC 19.300 SS
	1,7					F	FFC 19.300 SS
	1,7	25 (1")	36 – 39	DN 25	DIN PN 40 (PN 10, 16, 25, 40)	S	SFC 25.40 SS
	1,5					F	FFC 25.40 SS
	1,3			1"	ASA 150	S	SFC 25.150 SS
	1,7					F	FFC 25.150 SS
	1,9				ASA 300	S	SFC 25.300 SS
	2,1					F	FFC 25.300 SS
	2,4	32 (1¼")	43 – 46	DN 32	DIN PN 40 (PN 10, 16, 25, 40)	S	SFC 32.40 SS
	2,1					F	FFC 32.40 SS
	1,7			1¼"	ASA 150	S	SFC 32.150 SS
	1,8					F	FFC 32.150 SS
	2,3				ASA 300	S	SFC 32.300 SS
	2,7					F	FFC 32.300 SS
	2,8	38 (1½")	50 – 53	DN 40	DIN PN 40 (PN 10, 16, 25, 40)	S	SFC 38.40 SS
	2,3					F	FFC 38.40 SS
	2,1			1½"	ASA 150	S	SFC 38.150 SS
	2,2					F	FFC 38.150 SS
	3,2				ASA 300	S	SFC 38.300 SS
	4,0					F	FFC 38.300 SS
	3,6	50 (2")	63 – 67	DN 50	DIN PN 16 (PN 10, 16)	S	SFC 50.16 SS
	3,2					F	FFC 50.16 SS
	4,2				DIN PN 40 (PN 25, 40)	S	SFC 50.40 SS
	3,2					F	FFC 50.40 SS
	3,3			2"	ASA 150	S	SFC 50.150 SS
	3,4					F	FFC 50.150 SS
	4,0				ASA 300	S	SFC 50.300 SS
	4,8					F	FFC 50.300 SS
	4,4	63 (2½")	78 – 82	DN 65	DIN PN 16 (PN 10, 16)	S	SFC 63.16 SS
	3,9					F	FFC 63.16 SS
	5,1				DIN PN 40 (PN 25, 40)	S	SFC 63.40 SS
	4,6					F	FFC 63.40 SS
	4,7			2½"	ASA 150	S	SFC 63.150 SS
	4,5					F	FFC 63.150 SS
	5,5				ASA 300	S	SFC 63.300 SS
	6,3					F	FFC 63.300 SS
	2,0	25	36 – 38	DN 25	DIN PN 40 (PN 10, 16, 25, 40)	S	SFX 25.40 SS
	1,8					F	FFX 25.40 SS
	2,7	32	43 – 45	DN 32		S	SFX 32.40 SS
	2,4					F	FFX 32.40 SS
	2,8	38	50 – 52	DN 38		S	SFX 38.40 SS
	2,4					F	FFX 38.40 SS
	3,5	50	63 – 67	DN 50	DIN PN 16 (PN 10, 16)	S	SFX 50.16 SS
	3,2					F	FFX 50.16 SS
	4,4	63	78 – 81	DN 65		S	SFX 63.16 SS
	3,9					F	FFX 63.16 SS

ELAFLEX

Schlauchflansche nach DIN EN 14420-4 mit SPANNLOC- oder SPANNFIX-Sicherheitseinbindung aus Aluminium. Flansche nach DIN EN 1092-1 oder ASA (ANSI B 16.5). Für Lösungsmittel, Säuren, Laugen u. Chemikalien siehe Beständigkeitsübersicht Seite 250. Nicht geeignet für Salzsäure in allen Konzentrationen. Für Saug- und Druckbeanspruchung bis 25 bar Betriebsdruck.

Flanged hose couplings to EN 14420-4 with SPANNLOC or SPANNFIX safety clamps of aluminium. Flanges to EN 1092-1 or ASA (ANSI B 16.5). For chemicals, solvents, acids and alkalis (see resistance chart page 250). Not suitable for hydrochloric acid in any concentration. For suction and pressure service up to 25 bar working pressure.

Loser Flansch, drehbar, aus Stahl Zn Cr

Schlauchstutzen aus 1.4571 (1.4408)

Form S

Swiveling flange of steel Zn Cr

Hose tail of stainless steel AISI 316 Ti (316)

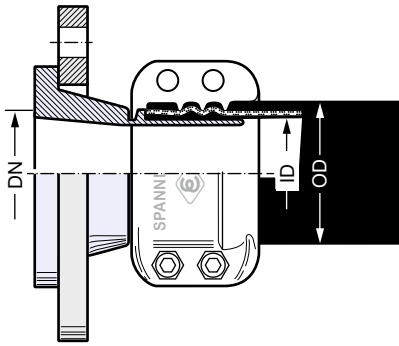

Schlauchstutzen mit festem Flansch aus rostfreiem Stahl 1.4571

Form F

Fixed flange and hose tail of stainless steel AISI 316 Ti

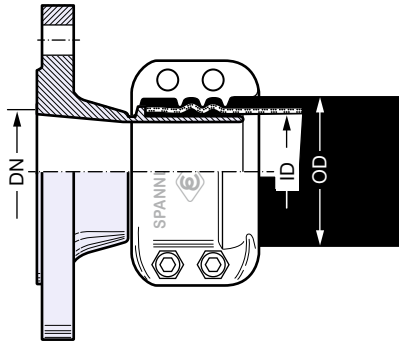

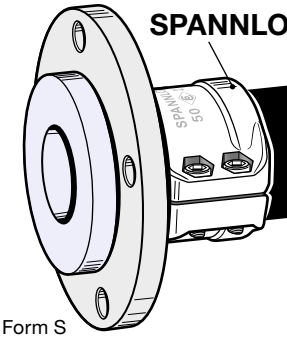

Form S

Spannloc-Klemmbacken aus Pressaluminium Al Mg Si 1

Spannloc re-usable bolted clamps of hot stamped aluminium

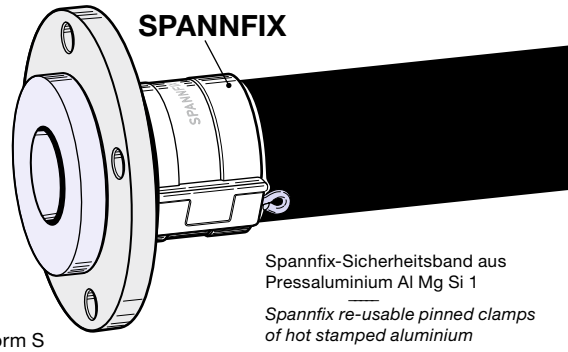

Form S

Spannfix-Sicherheitsband aus Pressaluminium Al Mg Si 1

Spannfix re-usable pinned clamps of hot stamped aluminium

[1] Flanschmaße siehe Seite 278 · *Flange measurements see page 278*

TECHNISCHE ÄNDERUNGEN VORBEHALTEN · NACHDRUCK UND KOPIEN NUR MIT UNSEREM EINVERSTÄNDNIS · *Specifications subject to change without notice · Copyright ELAFLEX*

1985
Revision 10.2015

Sonderausführungen umseitig

Special types overleaf

Edelstahl-Schlauchflansche DN 13 – 65

Sonderausführungen · *Special Types*

1

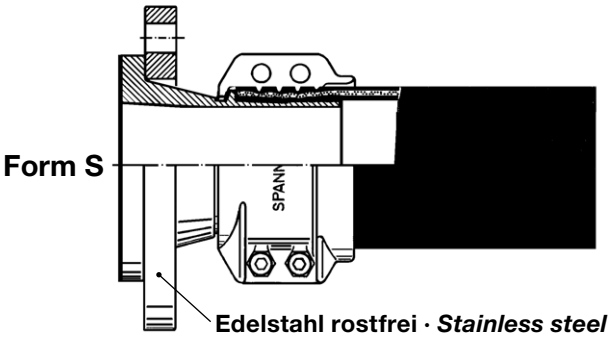

Schlauchflansche mit SPANNFIX oder SPANNLOC-Einbindung, wie umseitig beschrieben, jedoch **mit losem Flansch aus Edelstahl 1.4571**.

Bestellnummer: **... SS/SS**

*Hose couplings with SPANNFIX or SPANNLOC clamps, as described overleaf, but **with swiveling flange of stainless steel AISI 316 Ti**.*

***Part Number**: ... SS/SS*

2

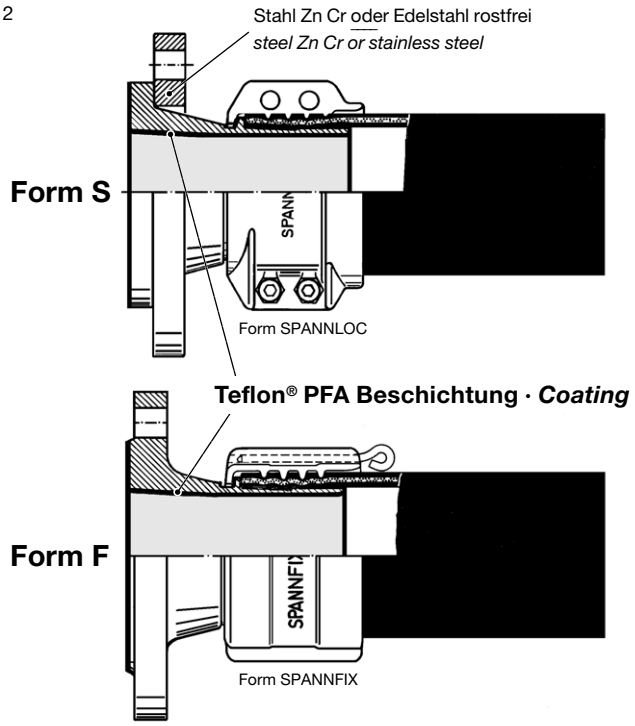

Schlauchflansche mit losem oder festem Flansch mit SPANNFIX oder SPANNLOC-Einbindung. Schlauchstutzen aus Edelstahl 1.4571/1.4408, wie umseitig beschrieben, jedoch zusätzlich **im produktberührten Bereich mit Teflon® PFA beschichtet** (entspricht den FDA-Anforderungen). Details s. Information 5.03.

Wird eingesetzt, wenn die chemische Beständigkeit von Edelstahl nicht mehr ausreicht (z.B. bei Salzsäure und Eisen-III-Chlorid) und Propylen-Schlauchstutzen aus Festigkeitsgründen nicht verwendet werden können. Beständigkeitsübersicht s. Seite 250. Lieferbar in allen Standardgrößen. Farbe der Beschichtung: rot.

Bestellnummer: **... SSE**

*Hose couplings with fixed or swiveling flanges with SPANNFIX or SPANNLOC clamps. Hose tail of stainless steel AISI 316 Ti/316, as described overleaf. Surface **in contact with the medium additionally coated with Teflon® PFA** (corresponds to the FDA requirements). Details see Information 5.03.*

This type is used if stainless steel does not have a sufficient chemical resistance (i.e. for hydrochloric acid and iron-III-chloride) and polypropylene is not possible because of insufficient stability. Resistance chart see page 250. Available in all standard sizes. Colour of the coating: red.

***Part Number**: ... SSE*

3

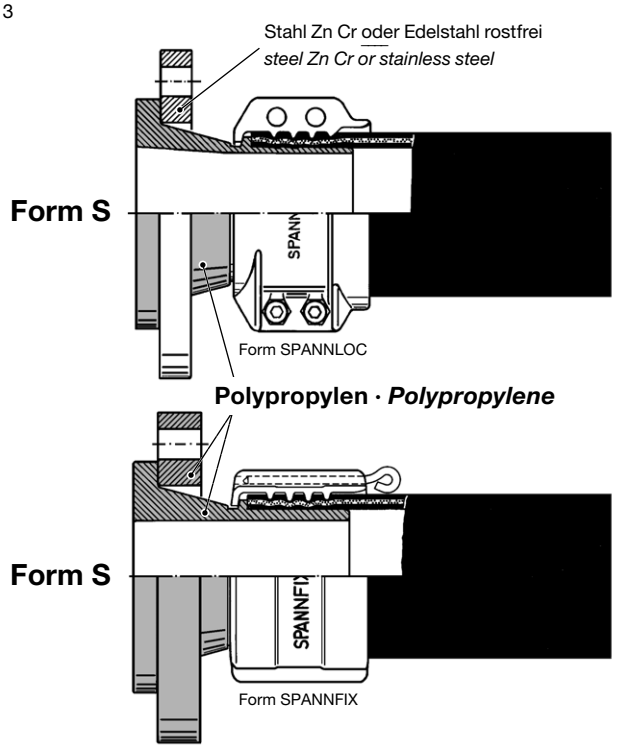

Schlauchflansche mit Bundstutzen aus Polypropylen PN 10 für SPANNFIX oder SPANNLOC-Einbindung. Mit losem Flansch aus Stahl ZnCr, Edelstahl oder Polypropylen (mit Stahlkern). Verwendung vorzugsweise für Säuren, insbesondere Salzsäure, für die rostfreier Stahl 1.4571 nicht ausreicht. Beständigkeitsübersicht siehe Seite 250.

Lieferbar in DN 25 (1") bis DN 100 (4").

Bestellnummer: **... PP**

***Flanged hose couplings with hose tail of polypropylene PN 10** for SPANNFIX or SPANNLOC clamps. With swiveling flange of steel ZnCr, stainless steel or polypropylene (with steel core).*

Preferably used for acids, particularly hydrochloric acid, for which stainless steel AISI 316 Ti is not sufficient. Resistance chart see page 250.

Available in sizes DN 25 (1") to DN 100 (4").

***Part Number**: ... PP*

GRUPPE 2 Section	GE-WICHT Weight Approx. ≈ kg	SCHLAUCH-GRÖSSE Hose Size ID mm	OD mm	FLANSCH NENNWEITE Flange Diam. Nominal mm/in.	FLANSCHNORM NENNDRUCK Flange Standard Pressure Nominal [1]	FLANSCH FORM Flange Style Form	BESTELL-NUMMER Part Number Type
	5,8	75 (3")	89 – 94	DN 80	DIN PN 16 (PN 10, 16)	S	SFC 75.16 SS
	4,9					F	FFC 75.16 SS
	6,6				DIN PN 40 (PN 25, 40)	S	SFC 75.40 SS
	5,9					F	FFC 75.40 SS
	5,7			3"	ASA 150	S	SFC 75.150 SS
	5,7					F	FFC 75.150 SS
	7,5				ASA 300	S	SFC 75.300 SS
	8,0					F	FFC 75.300 SS
	7,9	100 (4")	114 – 119	DN 100	DIN PN 16 (PN 10, 16)	S	SFC 100.16 SS
	7,2					F	FFC 100.16 SS
	10,1				DIN PN 40 (PN 25, 40)	S	SFC 100.40 SS
	9,1					F	FFC 100.40 SS
	9,2			4"	ASA 150	S	SFC 100.150 SS
	9,4					F	FFC 100.150 SS
	12,9				ASA 300	S	SFC 100.300 SS
	13,9					F	FFC 100.300 SS
	10,8	125 (5")	143 – 147	DN 125	DIN PN 16 (PN 10, 16)	S	SFC 125.16 SS
	10,1					F	FFC 125.16 SS
	11,8			5"	ASA 150	S	SFC 125.150 SS
	12,4					F	FFC 125.150 SS
	17,1				ASA 300	S	SFC 125.300 SS
	18,3					F	FFC 125.300 SS
	16,6	150 (6")	167 – 173	DN 150	DIN PN 16 (PN 10, 16)	S	SFC 150.16 SS
	16,0					F	FFC 150.16 SS
	20,9				DIN PN 40 (PN 25, 40)	S	SFC 150.40 SS
	20,1					F	FFC 150.40 SS
	17,8			6"	ASA 150	S	SFC 150.150 SS
	19,2					F	FFC 150.150 SS
	25,2				ASA 300	S	SFC 150.300 SS
	27,3					F	FFC 150.300 SS
	24,3	200 (8")	222 – 229	DN 200	DIN PN 10 8 Löcher / *holes*!	S	SFC 200.10 SS
	23,8					F	FFC 200.10 SS
	24,0				DIN PN 16 12 Löcher / *holes*!	S	SFC 200.16 SS
	23,5					F	FFC 200.16 SS
	30,5				DIN PN 25	S	SFC 200.25 SS
	29,5					F	FFC 200.25 SS
	27,4			8"	ASA 150	S	SFC 200.150 SS
	30,2					F	FFC 200.150 SS
	37,4				ASA 300	S	SFC 200.300 SS
	43,0					F	FFC 200.300 SS
	5,5	75	89 – 92	DN 80	DIN PN 16 (PN 10, 16)	S	SFX 75.16 SS
	4,7					F	FFX 75.16 SS
	7,2	100	115 – 118	DN 100		S	SFX 100.16 SS
	6,7					F	FFX 100.16 SS

ELAFLEX

Schlauchflansche nach DIN EN 14420-4 mit SPANNLOC- oder SPANNFIX-Sicherheitseinbindung aus Aluminium. Flansche nach DIN EN 1092-1 oder ASA (ANSI B 16.5). Verwendungsbereich, Werkstoffe und Betriebsdruck siehe Seite 279.
Form S = loser Flansch, drehbar
Form F = fester Flansch

Flanged hose couplings to EN 14420-4 with SPANNLOC or SPANNFIX safety clamps of aluminium. Flanges to EN 1092-1 or ASA (ANSI B 16.5). Range of application, materials and working pressure see page 279.
Form S = swiveling flange (lap joint flange)
Form F = fixed flange

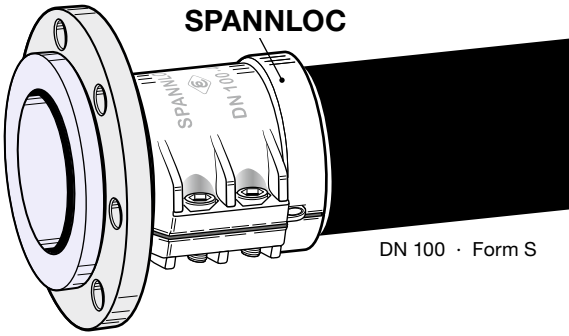

DN 100 · Form S

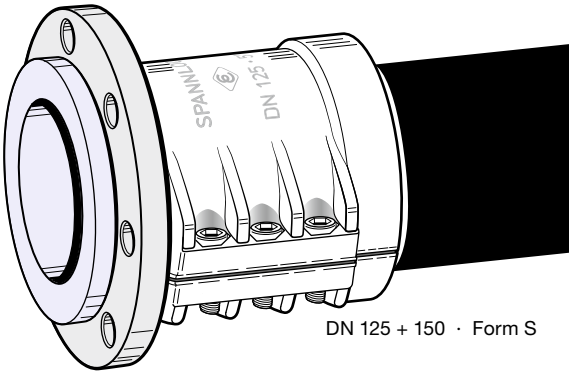
DN 125 + 150 · Form S

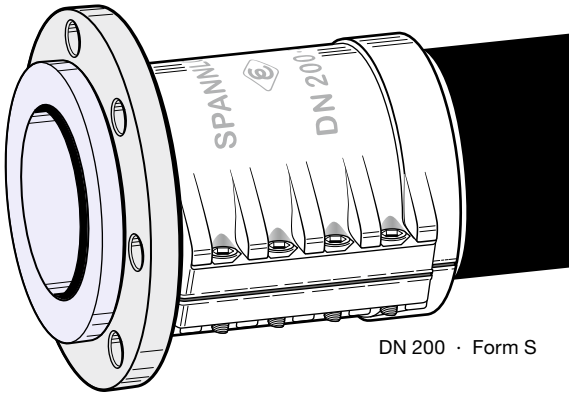
DN 200 · Form S

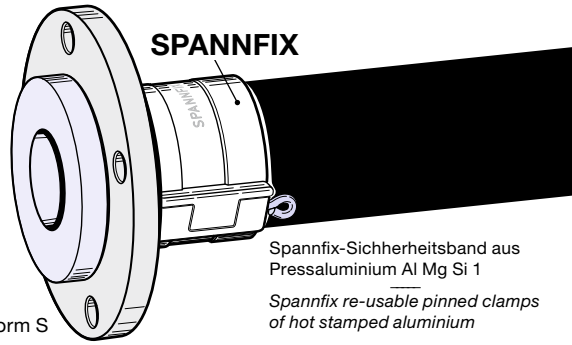

Spannfix-Sichherheitsband aus Pressaluminium Al Mg Si 1

Spannfix re-usable pinned clamps of hot stamped aluminium

Form S

[1] Flanschmaße siehe Seite 278 · *Flange measurements see page 278*

TECHNISCHE ÄNDERUNGEN VORBEHALTEN · NACHDRUCK UND KOPIEN NUR MIT UNSEREM EINVERSTÄNDNIS · *Specifications subject to change without notice · Copyright ELAFLEX*

Sonderausführungen siehe Seite 280

Special types see page 280

Edelstahl-Schlauchflansche DN 75 – 200

STAINLESS STEEL HOSE COUPLINGS WITH FLANGE

GRUPPE 2 *Section*	GE-WICHT *Weight Approx.* ≈ kg	SCHLAUCH-GRÖSSE *Hose Size* ID mm	OD mm	FLANSCH NENNWEITE *Flange Diam. Nominal* mm/in.	FLANSCHNORM NENNDRUCK *Flange Standard Pressure Nominal* *)	FLANSCH FORM *Flange Style* Form	BESTELL-NUMMER *Part Number* Type
	1,2	13 (½")	24 – 27	DN 15	DIN PN 40	S	SFS 13.40
	1,1					F	FFS 13.40
	1,0			½"	ASA 150	S	SFS 13.150
	1,2					F	FFS 13.150
	1,8	19 (¾")	32 – 35	DN 20	DIN PN 40	S	SFS 19.40
	1,7					F	FFS 19.40
	1,5			¾"	ASA 150	S	SFS 19.150
	1,7					F	FFS 19.150
	2,3	25 (1")	39 – 42	DN 25	DIN PN 40	S	SFS 25.40
	2,0					F	FFS 25.40
	1,9			1"	ASA 150	S	SFS 25.150
	2,0					F	FFS 25.150
	3,3	32 (1¼")	47 – 50	DN 32	DIN PN 40	S	SFS 32.40
	3,0					F	FFS 32.40
	2,6			1¼"	ASA 150	S	SFS 32.150
	2,7					F	FFS 32.150
	4,2	38 (1½")	53 – 56	DN 40	DIN PN 40	S	SFS 38.40
	3,7					F	FFS 38.40
	3,5			1½"	ASA 150	S	SFS 38.150
	3,7					F	FFS 38.150
	5,0	50 (2")	67 – 70	DN 50	DIN PN 40	S	SFS 50.40
	4,7					F	FFS 50.40
	4,8			2"	ASA 150	S	SFS 50.150
	4,9					F	FFS 50.150
	7,9	63/65 (2½")	80 – 84	DN 65	DIN PN 40	S	SFS 63.40
	7,4					F	FFS 63.40
	8,2			2½"	ASA 150	S	SFS 63.150
	7,9					F	FFS 63.150
	9,2	75 (3")	94 – 98	DN 80	DIN PN 40	S	SFS 75.40
	8,3					F	FFS 75.40
	9,1			3"	ASA 150	S	SFS 75.150
	9,1					F	FFS 75.150
	9,2	80	99 – 103	DN 80	DIN PN 40	S	(SFS 80.40)
	8,3					F	(FFS 80.40)
	9,2			3"	ASA 150	S	(SFS 80.150)
	9,1					F	(FFS 80.150)
	12,0	100 (4")	118 – 122	DN 100	DIN PN 40	S	SFS 100.40
	11,4					F	FFS 100.40
	13,3			4"	ASA 150	S	SFS 100.150
	13,5					F	FFS 100.150

Schwere Schlauchflansche für Sattdampf nach DIN EN 14423. Aus Stahl verzinkt und gelb chromatiert, mit nachziehbaren Klemmschalen aus Pressmessing, Schrauben und Muttern aus Stahl verzinkt.

Nicht geeignet für Ammoniak, da Messing angegriffen wird.

Flanged hose fittings for saturated steam according to EN 14423, of steel zinc plated and yellow chromated, with bolted clamps of hot stamped brass.

Not suitable for ammonia because of corrode with brass.

Loser Flansch, drehbar und Schlauchstutzen aus Stahl Zn Cr

FORM S

Swivel flange (lap joint flange) and hose tail of carbon steel Zn Cr

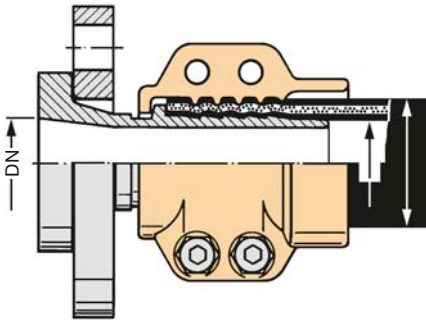

Fester Flansch mit Schlauch-stutzen aus Stahl Zn Cr

FORM F

Fixed flange and hose tail of carbon steel Zn Cr

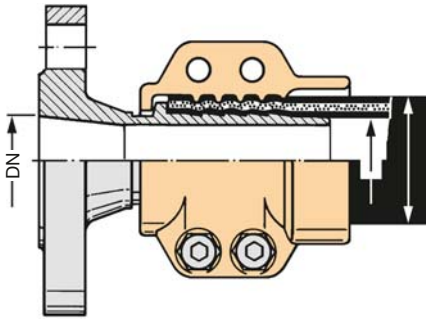

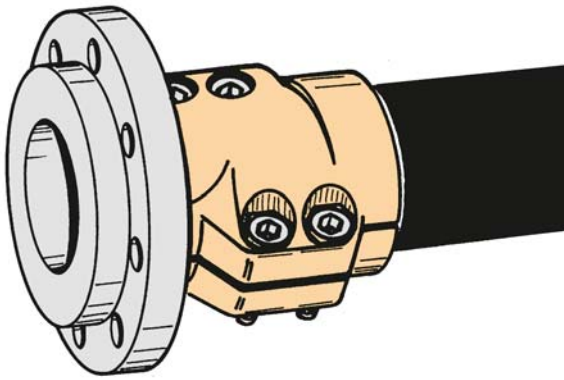

*) Flanschmaße siehe Seite 278 · *Flange measurements see page 278*

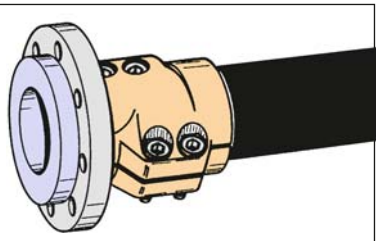

Sonderausführung mit Stutzen aus Edelstahl rostfrei und Flansch aus Stahl, sonst wie oben beschrieben.

Special type with hose tail of stainless steel and flange of carbon stee, further discription see above.

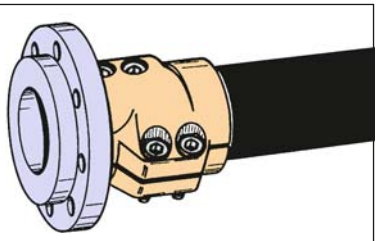

Sonderausführung mit Stutzen und Flansch aus Edelstahl rostfrei, sonst wie oben beschrieben.

Special type with hose tail and flange of stainless steel, further description see above.

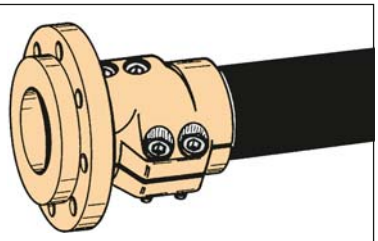

Sonderausführung mit Stutzen und Flansch aus Messing oder Bronze, sonst wie oben beschrieben.

Special type with hose tail and flange of brass or bronze, further discription see above.

TECHNISCHE ÄNDERUNGEN VORBEHALTEN · NACHDRUCK UND KOPIEN NUR MIT UNSEREM EINVERSTÄNDNIS · *Specifications subject to change without notice · Copyright ELAFLEX*

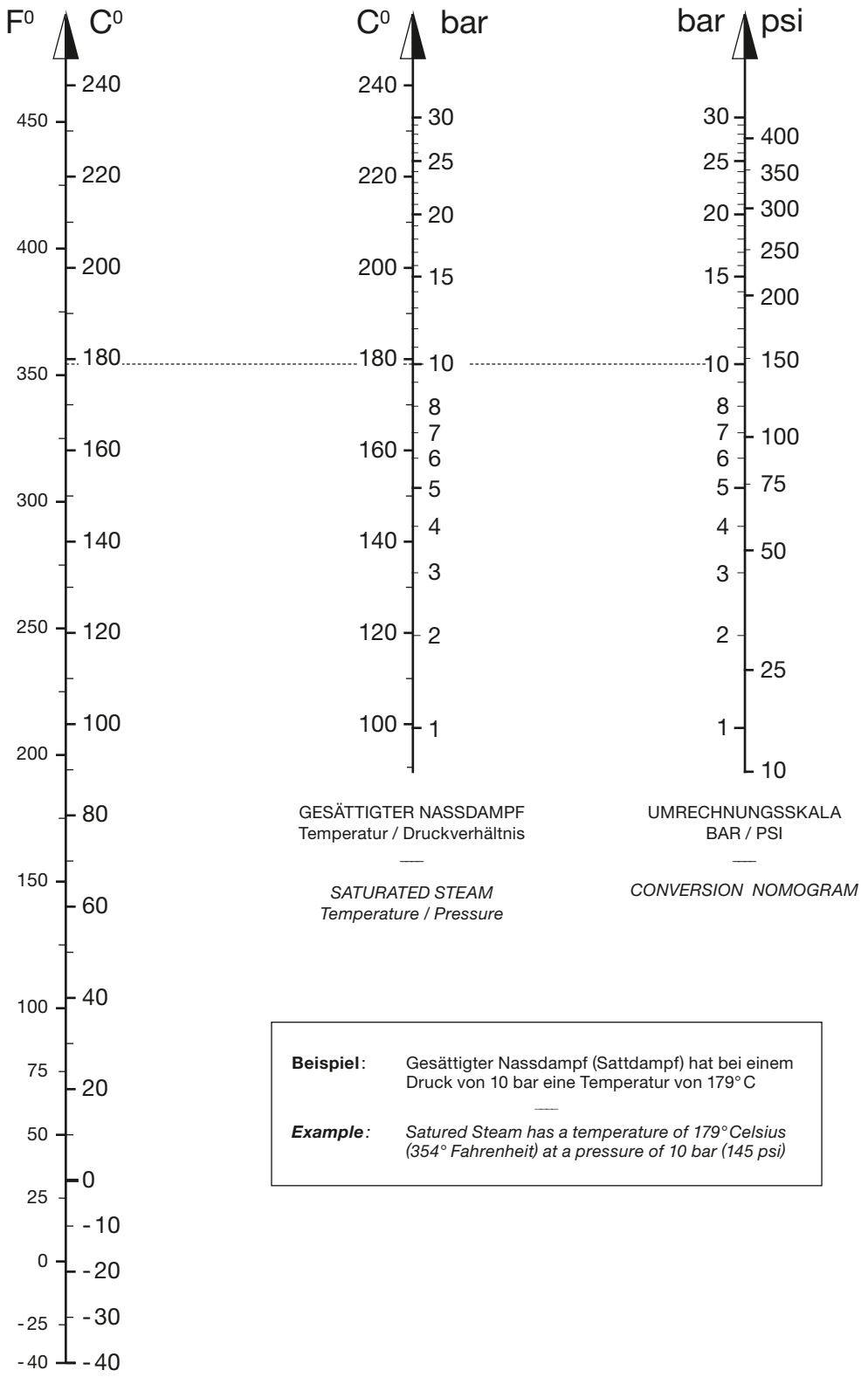

UMRECHNUNGSSKALA
FAHRENHEIT / CELSIUS

—

CONVERSION NOMOGRAM

GESÄTTIGTER NASSDAMPF
Temperatur / Druckverhältnis

—

SATURATED STEAM
Temperature / Pressure

UMRECHNUNGSSKALA
BAR / PSI

—

CONVERSION NOMOGRAM

Beispiel: Gesättigter Nassdampf (Sattdampf) hat bei einem Druck von 10 bar eine Temperatur von 179° C

—

Example: *Satured Steam has a temperature of 179° Celsius (354° Fahrenheit) at a pressure of 10 bar (145 psi)*

GRUPPE 2 *Section*	GE-WICHT *Weight Approx.* ≈ kg	BAND PROFIL B x S mm	FÜR SCHLAUCHGRÖSSE *For Hose Size* ID mm	OD mm	MAXIMALER SPANNBEREICH *Clamp Capacity* mm Ø	BESTELL-NUMMER *Part Number* Type
	0,10	20 x 1	25	34 – 36	32 – 38	SK 36
	0,10			38 – 40	36 – 42	SK 40
	0,10		32	43 – 45	41 – 47	SK 45
	0,10		35	47 – 49	45 – 51	SK 49
	0,11		38	50 – 52	48 – 54	SK 52
	0,11		40	52 – 54	50 – 56	SK 54
	0,11		42	55 – 57	53 – 59	SK 57
	0,12		45	58 – 60	56 – 62	SK 60
	0,12		50	60 – 62	58 – 64	SK 62
	0,12			62 – 64	60 – 66	SK 64
	0,12			64 – 66	62 – 68	SK 66
	0,12			66 – 68	64 – 70	SK 68
	0,13		55	70 – 72	68 – 74	SK 72
	0,13		60	74 – 76	72 – 78	SK 76
	0,14			76 – 78	74 – 80	SK 78
	0,14		63/65	78 – 80	76 – 82	SK 80
	0,14			81 – 83	79 – 85	SK 83
	0,14		70	84 – 86	82 – 88	SK 86
	0,15			86 – 88	84 – 90	SK 88
	0,15		75/76	88 – 90	86 – 92	SK 90
	0,15			90 – 92	88 – 94	SK 92
	0,16		80	93 – 95	91 – 97	SK 95
	0,16		89 (3½")	98 – 100	96 – 102	SK 100
	0,16		90	102 – 104	100 – 106	SK 104
	0,17			104 – 106	102 – 108	SK 106
	0,17			108 – 110	106 – 112	SK 110
	0,18		100/110	115 – 117	113 – 119	SK 117
	0,18			120 – 122	118 – 124	SK 122
	0,19			124 – 126	122 – 128	SK 126
	0,20			133 – 135	131 – 137	SK 135
	0,21		125	139 – 141	137 – 143	SK 141
	0,23			178 – 180	176 – 182	SK 180
	0,17	20 x 1		55 – 61	55 – 65	SK 2 / 61
	0,18		50	60 – 66	58 – 70	SK 2 / 66
	0,19			64 – 70	62 – 74	SK 2 / 70
	0,19			69 – 75	67 – 79	SK 2 / 75
	0,20			74 – 80	72 – 84	SK 2 / 80
	0,21			86 – 92	84 – 96	SK 2 / 92
	0,22			94 – 100	92 – 104	SK 2 / 100
	0,23			99 – 105	97 – 109	SK 2 / 105
	0,24			104 – 110	102 – 114	SK 2 / 110
	0,25		100	114 – 120	112 – 124	SK 2 / 120
	0,25			116 – 122	114 – 126	SK 2 / 122
	0,26			120 – 126	118 – 130	SK 2 / 126
	0,27			124 – 130	122 – 134	SK 2 / 130
	0,28			144 – 150	142 – 154	SK 2 / 150
	0,16		80	93 – 95	91 – 97	SK 95 SS
	Alle SK-Schellen können in Sonderausführung ganz aus Edelstahl rostfrei Nr. 1.4301 hergestellt werden. — *All SK clamps are also available in stainless steel.*					SK … SS

ELAFLEX

Schwere Stahlband-Schlauchschellen mit überdurchschnittlicher Spannkraft durch gelenkartige Spannkloben. Mit Schrauben M 6 aus Stahl, verzinkt und gelb chromatiert.

—

Heavy duty clamps of steel with extra high tensional force. Bolts M 6 of steel, zinc plated and chromated.

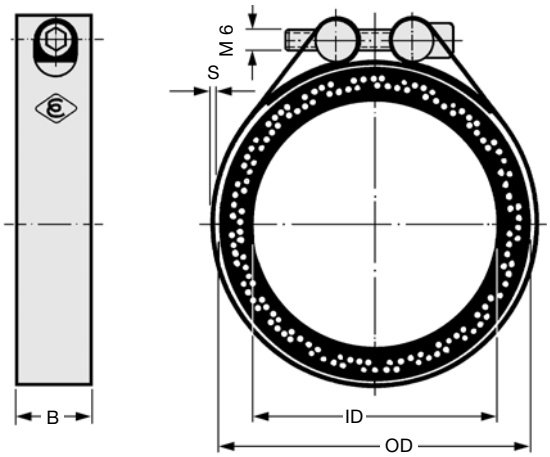

Standard-Ausführung mit **einer** Schraube für **normalen** Spannbereich

FORM SK 1

Single clamp type with standard clamp capacity

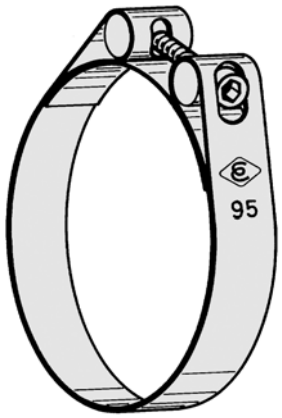

Ausführung mit **zwei** Schrauben für **vergrößerten** Spannbereich

FORM SK 2

Double clamp type with large clamp capacity

TECHNISCHE ÄNDERUNGEN VORBEHALTEN · NACHDRUCK UND KOPIEN NUR MIT UNSEREM EINVERSTÄNDNIS · *Specifications subject to change without notice · Copyright ELAFLEX*

Hinweise für die Montage · *Hints for the Assembling*

1

Elastische Rohrverbindungen

Bisher wurde angenommen, nur mit mindestens zwei Schellen je Seite sicher abdichten zu können. Für die elastische Verbindung von 2 Rohrenden genügt jedoch im Normalfall bis DN 50 eine SK-Schelle je Seite. Das Konstruktionsprinzip der Spannkloben erzeugt nämlich einen gleichmäßigen Anpressdruck auf den gesamten Umfang. Das ist ausreichend bis 6 bar Betriebsdruck, wenn die Rohrenden nicht herausrutschen können.

Flexible Pipe Joints

It is commonly recommended to use at least two clamps on each end. Using SK-clamps up to DN 50 normally one clamp per side guarantees a tight and safe connection for flexible pipe joints. The principle of the clamp creates uniform pressure around the whole circumference of the joint. Normally one SK-clamp at each end is sufficient when the operating pressure does not exceed 6 bar.

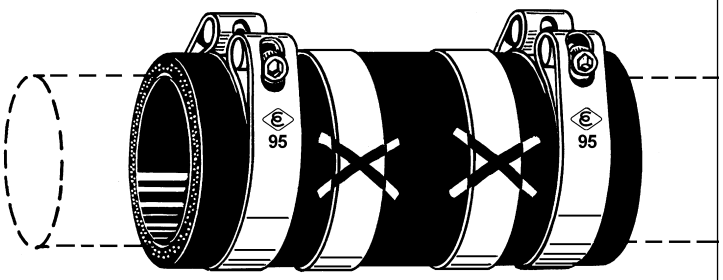

2

Schlauchleitungen

Für die sichere Befestigung von Schlaucharmaturen sollten zur Erzielung einer ausreichenden Ausreißfestigkeit mindestens zwei SK-Schellen je Seite verwendet werden. Zwischen Schelle und Stutzenende muss dabei eine Sicherheitszone von etwa 10 mm verbleiben, damit der Schlauch nicht abgeschert wird. Nicht verwenden für quellende oder erwärmte Medien oder für höhere Belastungen.

Hose Assemblies

For the safe assembly of hose fittings at least two SK-clamps at each end should be used. Leave a safety distance of 10 mm between the end of the shank and the clamp.

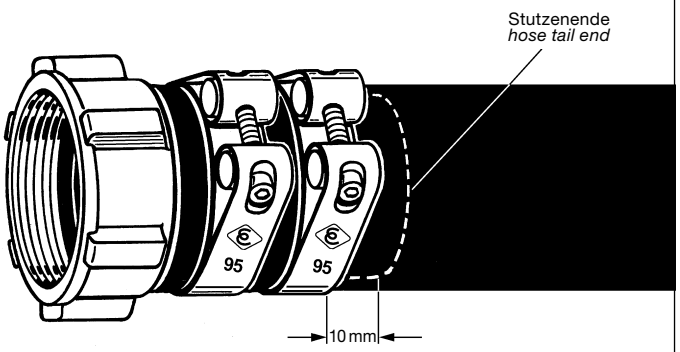

3

Zubehör für die Montage

Extra lange Sechskantschlüssel nach DIN 911 aus Stahl für Innensechskantschrauben (Inbusschrauben) für SK-Schellen (M6) sowie für SPANNLOC-Klemmbacken mit Innensechskantschrauben M6, M8, M10 und M12.

Accessories for Assembly

Extra long hexagon spanner acc. to DIN 911 of steel for the SK-clamps with female hexagon screws M6 and for SPANNLOC bolted clamps with female hexagon screws M6, M8, M10 and M12.

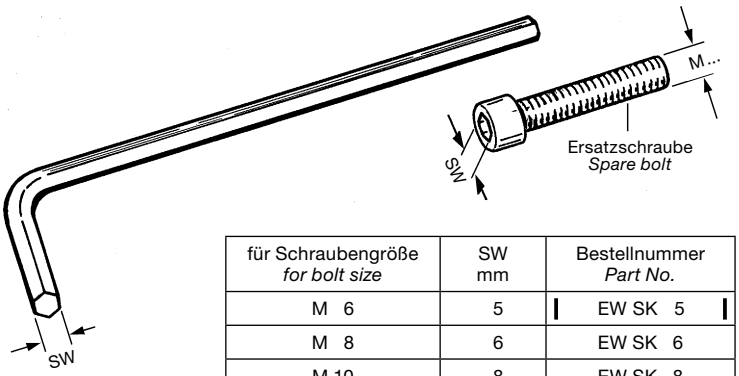

für Schraubengröße *for bolt size*	SW mm	Bestellnummer *Part No.*
M 6	5	EW SK 5
M 8	6	EW SK 6
M 10	8	EW SK 8
M 12	10	EW SK 10

TECHNISCHE ÄNDERUNGEN VORBEHALTEN · NACHDRUCK UND KOPIEN NUR MIT UNSEREM EINVERSTÄNDNIS · *Specifications subject to change without notice · Copyright ELAFLEX*

GRUPPE 2 *Section*	GE-WICHT *Weight Approx.* ≈ kg	max. Ø mm	max. L mm	FÜR SCHLAUCHGRÖSSE *For Hose Size* ID mm	ID in.	OD mm	SPANN-KLEMMEN *Clamp Type* Form	BESTELL-NUMMER *Part Number* Type
	0,4	60	96	25	1"	36 – 38	Spannfix	TSVX 25
	0,4	76	102			36 – 39	Spannloc	TSVC 25
	0,45	66	98	32	1¼"	43 – 45	Spannfix	TSVX 32
	0,45	83	102			43 – 46	Spannloc	TSVC 32
	0,5	92	102	35	1⅜"	46 – 48	Spannloc	TSVC 35
	0,5	75	108	38	1½"	50 – 52	Spannfix	TSVX 38
	0,5	85	102			50 – 53	Spannloc	TSVC 38
	0,5	78	110	40	–	53 – 55	Spannfix	TSVX 40
	0,6	96	102			53 – 56	Spannloc	TSVC 40
	1,0	102	114	45	1¾"	58 – 61	Spannloc	TSVC 45
	0,8	91	114	50	2"	63 – 67	Spannfix	TSVX 50
	1,0	107	114			63 – 67	Spannloc	TSVC 50
	0,1	60	47	25	1"	36 – 38	Spannfix	SX 25
	0,1	66	48	32	1¼"	43 – 45		SX 32
	0,2	75	53	38	1½"	50 – 52		SX 38
	0,2	78	54	40	–	53 – 55		SX 40
	0,2	91	56	50	2"	63 – 67		SX 50 *)
	0,4	108	74	63	2½"	78 – 81		SX 2½"
	0,4	119	76	75	3"	89 – 92		SX 75
	0,7	151	100	100	4"	115 – 118		SX 100
		5	44	f. Spannfix 25, 32			Abb. 1	EB 44
		5	49	f. Spannfix 38, 40, 50			Abb. 1	EB 49
		5	69	f. Spannfix 2½", 75			Abb. 2	EB 69
		5	73	f. Spannfix 100			Abb. 2	EB 73
		5	68	f. Spannfix 2½", 75 NR			Abb. 3	EB 68 NR
	0,1	59	50	13	½"	22 – 24	Spannloc	SC 13 *)
	0,1	70	50	19	¾"	30 – 33		SC 19 *)
	0,1	76	50	25	1"	36 – 39		SC 25 *)
	0,1	83	50	32	1¼"	43 – 46		SC 32 *)
	0,2	92	50	35	1⅜"	46 – 48		SC 35
	0,2	85	50	38	1½"	50 – 53		SC 38 *)
	0,2	96	50	40	–	53 – 56		SC 40
	0,3	102	56	45	1¾"	58 – 61		SC 45
	0,3	107	56	50	2"	63 – 67		SC 50 *)
	0,4	121	75	63/65	2½"	78 – 82		SC 63 *)
	0,5	133	76	75	3"	89 – 94		SC 75 *)
	0,5	140	76	80	–	94 – 97		(SC 80)
	1,1	169	120	100	4"	114 – 119		SC 100 *)
	1,4	192	145	125	5"	143 – 147		SC 125
	3,9	235	182	150	6"	167 – 173		SC 150 *)
	6,4	291	243	200	8"	222 – 229		SC 200
		M 6	20	f. SC 13,19, 25, 32, 38, 40				EB-M 6 x 20
		M 8	25	f. SC 45, 50, 63, 65, 75, 80				EB-M 8 x 25
		M 10	40	f. SC 100, 125				EB-M 10 x 40
		M 12	50	f. SC 150				EB-M 12 x 50
		M 6	40	2 Stück Montagehilfsschrauben für SC *2 pcs. assemby bolts for SC*				M 6 x 40
		M 8	60					M 8 x 60
		M 10	70					M 10 x 70
		M 12	110					M 12 x 110

ELAFLEX

Trommelschlauch-Verbinder mit Doppelstutzen aus Pressmessing und Spannfix- oder Spannloc Sicherheitseinband aus gepresstem Aluminium. Für Betriebsdruck bis 25 bar.

Hose connectors with double shank of hot stamped brass, with Spannfix or Spannloc safety clamps of hot stamped aluminium. Working pressure to 25 bar.

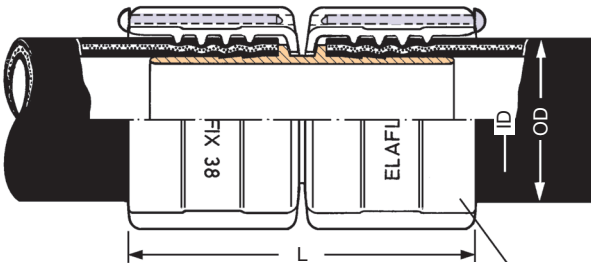

Form Spannfix

Montagehinweise siehe Seiten 222 und 230
Hints for assembly on page 222 and 230

Sicherheits-Spannklemmen aus gepresstem Aluminium, **) komplett mit Scharnierstift und Arretierstift aus nicht rostendem Stahl. Ohne Schlauchstutzen

SPANNFIX

EN 14420-3 (DIN 2817)

*Safety pinned clamps of hot stamped aluminium. **) Pins of stainless steel. Without hose tail*

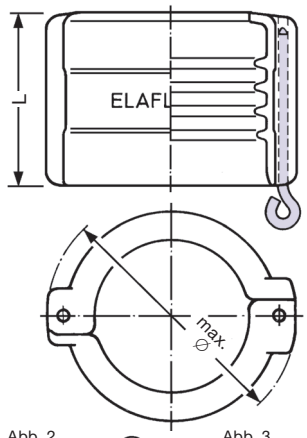

Ersatz-Arretierstifte

Spare look pins

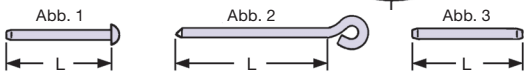

Sicherheits-Klemmschalen aus gepresstem Aluminium, **) komplett mit Inbusschrauben und selbstsichernden Muttern aus Stahl rostgeschützt. Ohne Schlauchstutzen

SPANNLOC

EN 14420-3 (DIN 2817), VG 85328

*Safety bolted clamps of hot stamped aluminium. **) Bolts and self-locking nuts of steel, zinc plated. Without hose tail*

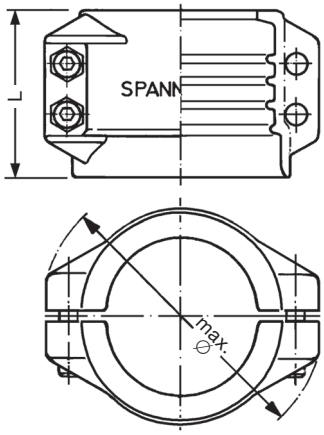

Ersatzschrauben auch aus Edelstahl lieferbar (bei SC ... SS = Standard) Bestellnummer: EB-M...SS

Spare bolts with nuts also available of stainless steel (for SC ... SS = standard). Part Number: EB-M...SS

Ersatzschrauben und Muttern, verzinkt und gelb chromatiert.

Spare bolts with nuts, zinc plated and yellow chromated.

Montagehilfsschrauben

Assembly bolts

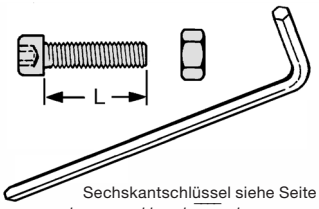

Sechskantschlüssel siehe Seite 244
hexagonal head wrench see page 244

*) Auch aus **Edelstahl (SS)** oder bis 100 DN aus ***Pressmessing (Ms)*** lieferbar
*Also available of **stainless steel (SS)** or up to 100 DN **hot stamped brass (Ms)***

) Auch in **chemisch vernickelt erhältlich. Bestellnummer: SX...Ni / SC...Ni
*Also available **nickel-plated**. Part Number: SX...Ni / SC...Ni*

3 verschiedene Montagesysteme – 3 mal die gleiche Sicherheit

3 Different Mounting Systems – 3 Times the Same Safety

ELAFLEX bietet drei Alternativen für die sichere und schonende Montage von Schlauchstutzen mit Sicherungsbund. Sie unterscheiden sich entsprechend dem Verwendungszweck nur durch die Art der Klemmenbefestigung. Die aktive Verklammerung sowie die Druckdichtigkeit und Ausreißfestigkeit sind gleichwertig. Zugelassen von allen großen Oelgesellschaften.

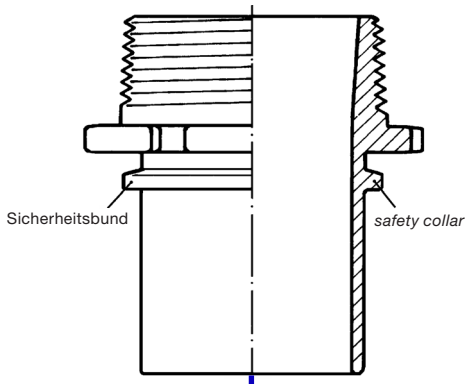

ELAFLEX offers three alternatives for the safe and correct assembling of hose tails with safety collars. They only differ from each other by the type of clamp required. The active clamping, the tightness under pressure and pull off values are the same for all types. The clamps are approved by all major oil companies.

1

»SPANNFIX«

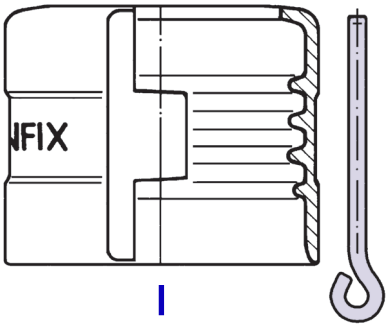

Nur für Schläuche mit normgerechten Abmessungen. Einfache Endanschlagmontage ohne Spezialwerkzeug in jedem Schraubstock möglich (Montagehinweise siehe Seite 222). Absolut sichere Arretierung durch **nichtrostenden** Spannstift, der sich nicht von selbst lösen kann. Demontierbar nur im Schraubstock.

*Only for hoses with acceptable wall thickness. Simple assembling without special tools in a vice (see assembly hints on page 222). Completely safe attachment by **stainless steel** pin. Disassembling only possible in a vice.*

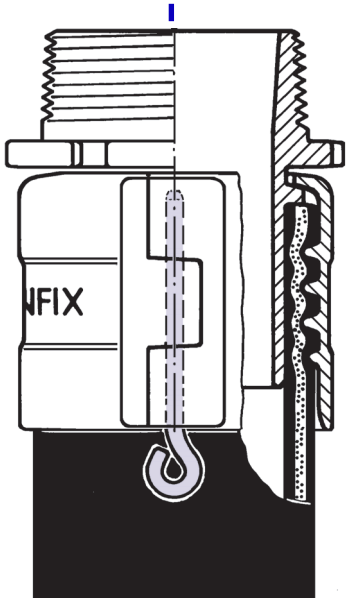

2

»SPANNFIX N-R«

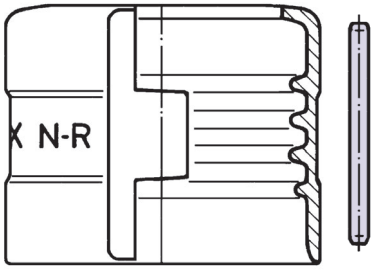

Montage wie SPANNFIX, jedoch ohne Zerstörung **nicht demontierbar**. Bevorzugt für Schlauchleitungen, die nur unter Aufsicht montiert und dann nicht mehr verändert werden dürfen, z. B. bei Flugzeugbetankungsschläuchen und LPG-Schläuchen. Gleichwertig zugelassen wie maschinell eingepresste Schlauchstutzen.

*Spannfix N-R (non reattachable) works to the same principle as the Spannfix but **cannot be disassembled** without destroying the clamp. Hose assemblies should be mounted only by experienced staff in the factory. Approved as equivalent to swaged-on and machine-fitted couplings.*

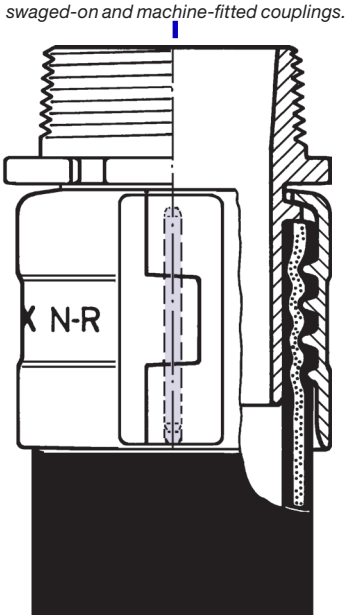

3

»SPANNLOC«

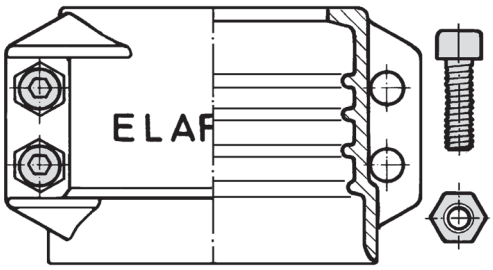

Geeignet auch für Schläuche mit unterschiedlicher oder etwas dickerer Wandstärke. Montagemöglichkeit mit einfachem Sechskantschlüssel auch außerhalb der Werkstatt am Einsatzort. Schrauben und Muttern aus Stahl, verzinkt + chromatiert. Nachdichtbar. Zur Wiederverwendung leicht demontierbar.

Suitable also for hoses with varying or slightly greater wall thickness. Assembling with hexagonal spanner on site possible. Bolts and nuts of zinc-plated and chromated steel. Re-tightening possible. Simple disassembly.

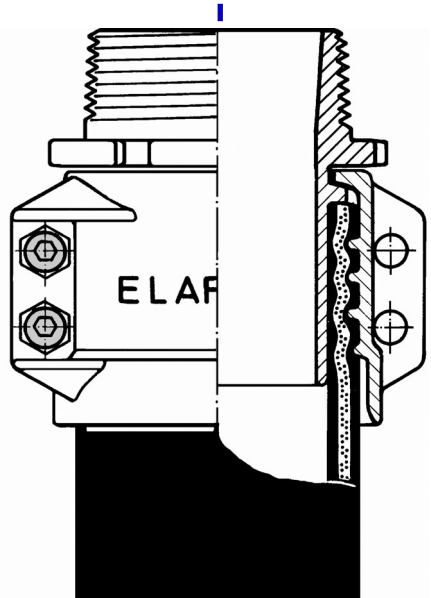

Mögliche Längen für ELAFLEX-Schlauchleitungen · *Available Lengths for ELAFLEX Hose Assemblies*

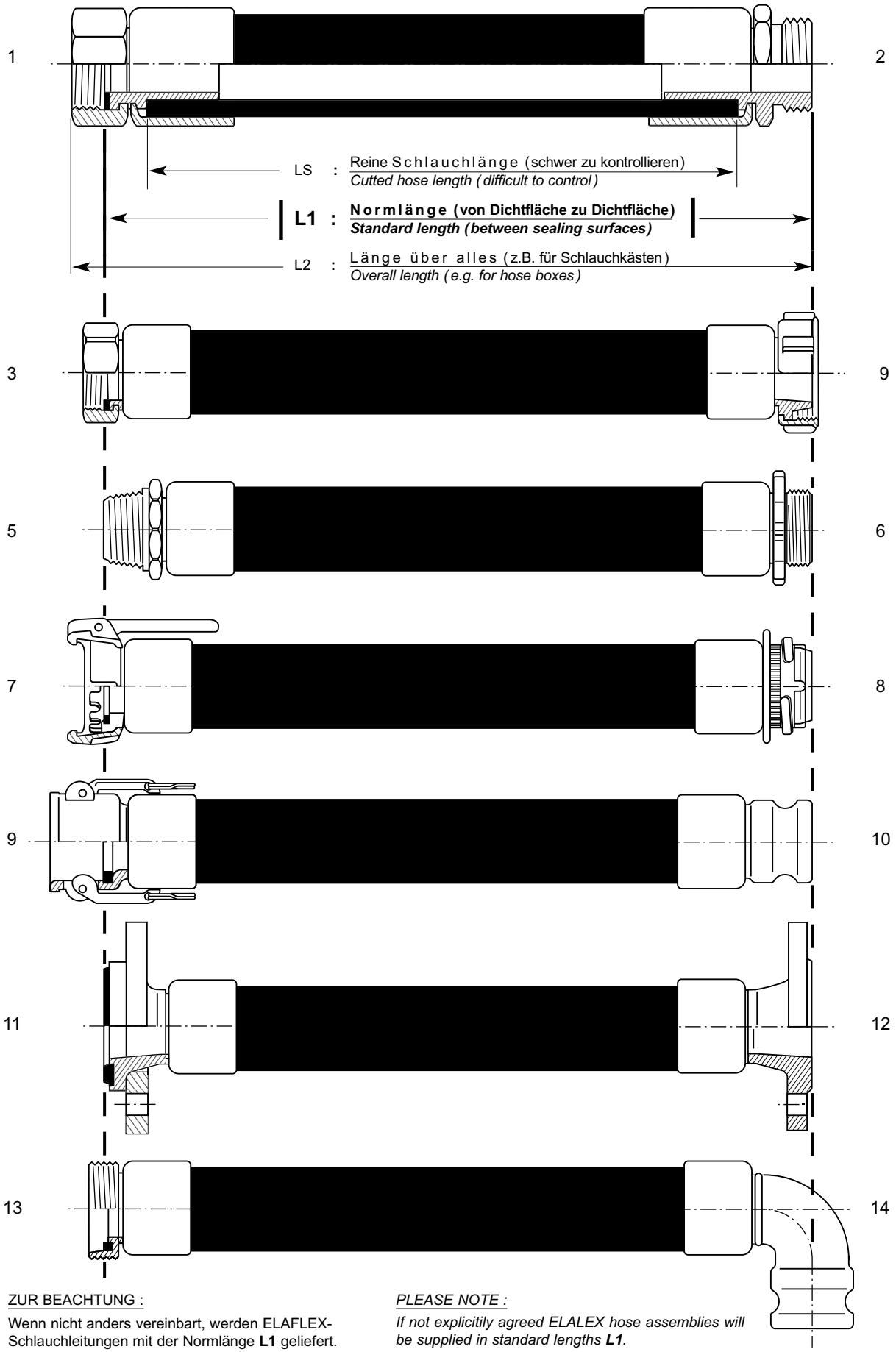

ZUR BEACHTUNG :

Wenn nicht anders vereinbart, werden ELAFLEX-Schlauchleitungen mit der Normlänge **L1** geliefert.

Die bestellte Länge wird zum Meterpreis abgerechnet. Bei **L1** und **L2** erfolgt die Montage kostenlos. Bei **LS** wird die Montage der Armatur berechnet.

Bei Schlauchleitungen müssen wir uns eine Längen-Toleranz von ± 1% gemäß DIN 7715 vorbehalten.

PLEASE NOTE :

*If not explicitily agreed ELALEX hose assemblies will be supplied in standard lengths **L1**.*

*The meter price will be charged for the ordered length. The assembly of **L1** and **L2** is free of charge. For **LS** the assembly of the fittings will be charged.*

For hose assemblies we have to reserve a tolerance of ±1% according to DIN 7715.